Типовые конструкции, изделия и узлы зданий и сооружений

Серия 3.503.1-95

# Унифицированные автодорожные путепроводы через железные и автомобильные дороги

Выпуск 2-2

## Прямые путепроводы
## Северное исполнение
## Железобетонные изделия

Рабочие чертежи

25258
ЦЕНА

Типовые конструкции, изделия и узлы зданий и сооружений

Серия 3.503.1-95

# Унифицированные автодорожные путепроводы через железные и автомобильные дороги

Выпуск 2-2

## Прямые путепроводы
## Северное исполнение
## Железобетонные изделия

Рабочие чертежи


Разработаны
институтом Гипротрансмост

Директор института О.А. Попов
Главный инженер института Л.Н. Журавов

Начальник отдела Л.В. Драндин
Главный инженер проекта Т.Н. Кашлатова



Утверждены Министерством транспортного строительства, протокол от 04.07.88 N А8-455

Введены в действие Гипротрансмостом, приказ от 24.09.91 N 41-Р, с 01.01.92

| Обозначение | Наименование | Стр. |
|---|---|---|
| | | |
| 3.503.1-95.2-2-ТО | Техническое описание | 3 |
| 3.503.1-95.2-2-01 | Блок ригеля промежуточной опоры Р | |
| | (Р1-П1.С... Р3-П1.С, Р1-П2.С... Р3-П2.С) | 5 |
| 3.503.1-95.2-2-02 | Блок ригеля промежуточной опоры Р | |
| | (Р4-П1.С, Р5-П1.С, Р4-П2.С, Р5-П2.С) | 9 |
| 3.503.1-95.2-2-03 | Блок ригеля устоя Р(Р1-У.С... Р3-У.С) | 13 |
| 3.503.1-95.2-2-04 | Блок ригеля устоя Р(Р4-У.С, Р5-У.С, | |
| | Р4н-У.С, Р5н-У.С) | 16 |
| 3.503.1-95.2-2-05 | Блок стойки С(С1-1.С... С1-4.С) | 19 |
| 3.503.1-95.2-2-06 | Блок фундамента Ф(Ф1-П.С... Ф3-П.С | |
| | и Ф1-У.С... Ф3-У.С) | 22 |
| 3.503.1-95.2-2-07 | Блок ростверка Т(Т1.С... Т3.С) | 25 |
| 3.503.1-95.2-2-08 | Блок шкафной стенки Ш(Ш1-С.С... Ш4-С.С) | 28 |
| 3.503.1-95.2-2-09 | Блок шкафной стенки Ш(Ш1-К.С, Ш2-К.С) | 30 |
| 3.503.1-95.2-2-10 | Блок крыла К(К1.С и К1н.С) | 32 |
| 3.503.1-95.2-2-11 | Блок крыла К2.С | 33 |
| 3.503.1-95.2-2-12 | Каркас пространственный КП1 | 34 |
| 3.503.1-95.2-2-13 | Каркас пространственный КП2 | 34 |
| 3.503.1-95.2-2-14 | Каркас пространственный КП3 | 35 |
| 3.503.1-95.2-2-15 | Каркас пространственный КП4 | 36 |
| 3.503.1-95.2-2-16 | Каркас пространственный КП5 | 37 |
| 3.503.1-95.2-2-17 | Каркас плоский КР(КР1... КР7) | 38 |
| 3.503.1-95.2-2-18 | Каркас плоский КР(КР8... КР15) | 39, 40 |
| 3.503.1-95.2-2-19 | Каркас плоский КР(КР16... КР20) | 41 |
| 3.503.1-95.2-2-20 | Каркас плоский КР(КР21... КР30) | 42, 43 |
| 3.503.1-95.2-2-21 | Каркас плоский КР(КР31... КР34) | 44 |
| 3.503.1-95.2-2-22 | Каркас плоский КР(КР35... КР39) | 45, 46 |
| 3.503.1-95.2-2-23 | Каркас плоский КР(КР40... КР43) | 47 |
| 3.503.1-95.2-2-24 | Каркас плоский КР(КР44... КР47) | 48, 49 |
| 3.503.1-95.2-2-25 | Каркас плоский КР(КР48... КР57) | 50, 51 |
| 3.503.1-95.2-2-26 | Каркас плоский КР(КР58, КР59) | 52 |
| 3.503.1-95.2-2-27 | Каркас плоский КР(КР60... КР66) | 53, 54 |
| 3.503.1-95.2-2-28 | Каркас плоский КР(КР67, КР68) | 55 |
| 3.503.1-95.2-2-29 | Сетка С(С1... С3) | 56 |
| 3.503.1-95.2-2-30 | Сетка С(С4... С11) | 57 |
| 3.503.1-95.2-2-31 | Сетка С(С12, С13) | 58 |
| 3.503.1-95.2-2-32 | Сетка С(С14... С17) | 59 |
| 3.503.1-95.2-2-33 | Сетка С(С18, С19) | 60 |
| 3.503.1-95.2-2-34 | Изделие закладное МН1 | 61 |
| 3.503.1-95.2-2-35 | Хомут | 61 |
| 3.503.1-95.2-2-36 | Петля строповочная | 62 |
| 3.503.1-95.2-2-РС | Ведомость расхода стали | 63...65 |


Взам. инв. №

Подп. и дата

Инв. № подл.

| | | |
|---|---|---|
| Нач. отд. | Драндин | |
| Н. контр. | Леднева | |
| Гл. спец. отд. | Дмитриевский | |
| ГИП | Кашлатова | |
| Вед. инж. | Долгова | |

3.503.1-95.2-2

Содержание

| Стадия | Лист | Листов |
|---|---|---|
| Р | | 1 |

Гипротрансмост



Формат А3

Настоящий выпуск содержит сборные железобетонные изделия унифицированных автодорожных путепроводов, разработанные для применения при расчетной температуре наружного воздуха ниже минус 40°С.
Сейсмичность не более 6 баллов.

## 1. Конструктивные решения

1.1 Армирование блоков выполнено с использованием арматуры класса А-I и $A_c$-II ГОСТ 5781-82.

1.2 Изготовление арматурных каркасов и сеток может производиться в двух вариантах: сварными и вязаными. Применение сварных или вязаных каркасов определяется технологическими возможностями предприятия-изготовителя и уточняется в зависимости от марки стали по таблице 29 СНиП 2.05.03-84.

## 2. Материалы

2.1 Для сборных железобетонных изделий унифицированных путепроводов применяется тяжелый бетон со средней плотностью от 2200 до 2500 кг/м³ по ГОСТ 25192-82 и ГОСТ 26633-85. Класс бетона по прочности на сжатие принят:

В 27.5 - блоки ригелей, шкафной стенки, крыла, стоек;

В25 - блоки фундаментов и ростверков.

Марка бетона по морозостойкости принимается F300.
Марка бетона по водонепроницаемости W6 для блоков ригелей, шкафных стен, крыльев и W8 для остальных блоков.

2.2. Марки стали для арматуры блоков и для проката принимаются по таблице на л. 2

2.3. Все сварные арматурные изделия должны изготавливаться в соответствии с требованиями ГОСТ 10922-75. Сварка элементов закладных изделий должна производиться с соблюдением ГОСТ 14098-85.

2.4. Перечень нормативных документов, которыми необходимо пользоваться при изготовлении сборных железобетонных изделий, приведен в ТУ35-2104-91.

| | | | | | | |
|---|---|---|---|---|---|---|
| Нач.отд. | Арандин | | 3.503.1-95.2-2-ТО | | | |
| Н.контр. | Леднева | | | | | |
| Гл.спец.отд. | Дмитриевский | | | | | |
| ГИП | Кашлатова | | Техническое описание | Стадия | Лист | Листов |
| Инж.I кат. | Мальгина | | | Р | 1 | 2 |
| | | | | Гипротрансмост | | |

Инв. № подл. | Подпись и дата | Взам. инв. №



Формат А3

| Наименование стали | | Марка стали |
|---|---|---|
| Арматурная сталь класса А-I по ГОСТ 5781-82 | Арматура блоков | Ст3сп по ГОСТ 380-88 |
| | Строповочные петли | |
| Арматурная сталь класса Ас-II по ГОСТ 5781-82 | Арматура блоков | 10ГТ |
| Прокат | Закладные изделия | 10ХСНД-2<br>15ХСНД-2<br>по ГОСТ 6713-75 |

## 3. Маркировка изделий

3.1. Все изготовленные заводом железобетонные изделия должны быть замаркированы. Маркировка блока отражает его принадлежность, размеры, тип армирования.

Примеры маркировки блоков, учитывающей указанные дополнительные факторы, приведены ниже:

Ш1-С.С блок шкафной стенки, средний, первый типоразмер;

Ш1-К.С- то же крайний блок;

Р1-П1.С- блок ригеля, первый типоразмер, для промежуточной опоры, первый тип армирования;

Р1-У.С- блок ригеля, первый типоразмер, для устоя;

С300-1.С-блок стойки длиной 300 см, первый тип армирования;

Ф1-П.С- блок фундамента, первый типоразмер, для промежуточной опоры;

Ф1-У.С- то же для устоя

Т1.С - блок плиты ростверка, первый типоразмер.

Индекс „С" в конце марки каждого блока обозначает северное исполнение.

Инв. № подл. | Подпись и дата | Взам. инв. №

Рис. 1

1-1

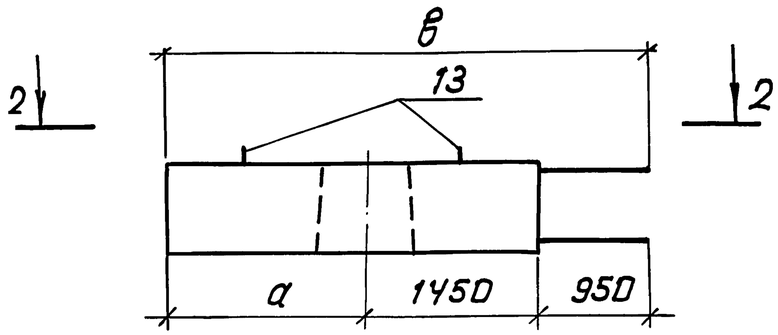


2-2

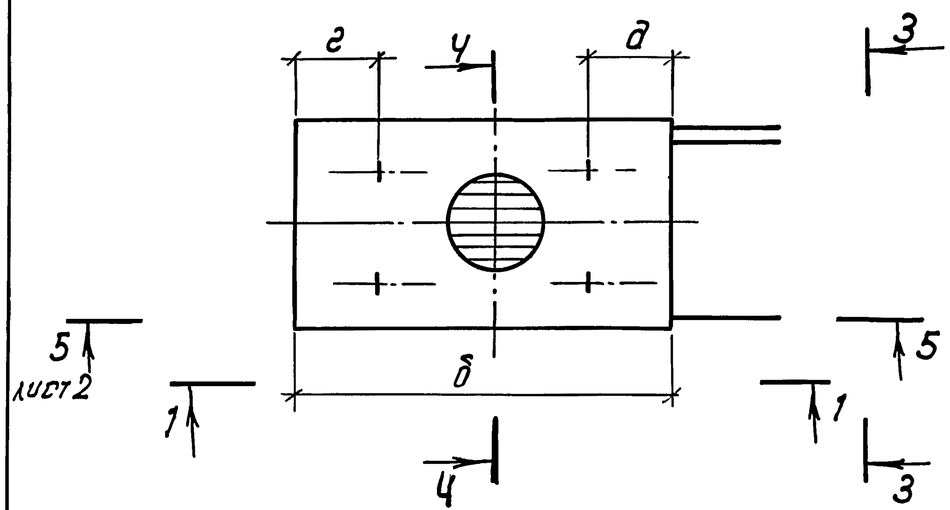


Рис. 2

Остальное - см. рис. 1

1-1

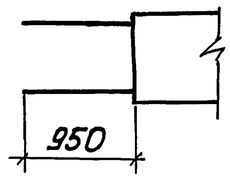


2-2

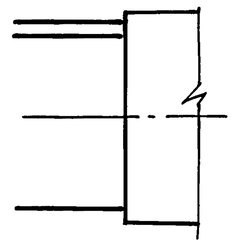

I (1:10)

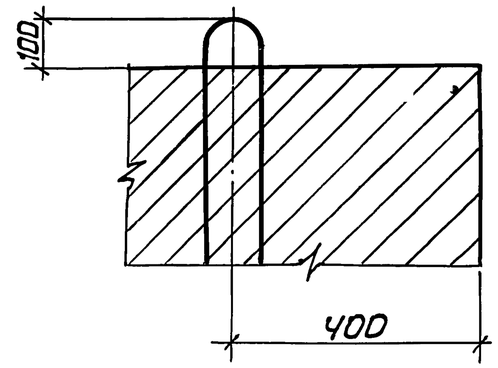


| Обозначение | Марка | Рис. | Размеры, мм | | | | | | П, шт. | Диаметр арматуры, мм | Масса, т |
|---|---|---|---|---|---|---|---|---|---|---|---|
| | | | а | б | в | г | д | к | | | |
| 3.503.1-95.2-2-01 | Р1-П1.С | 1 | 1650 | 3100 | 4050 | 650 | 670 | 150 | 17 | ф 22 | 8,5 |
| -01 | Р1-П2.С | | | | | | | | | ф 28 | |
| -02 | Р2-П1.С | | 700 | 2150 | 3100 | 200 | 250 | 100 | 11 | ф 22 | 5,6 |
| -03 | Р2-П2.С | | | | | | | | | ф 28 | |
| -04 | Р3-П1.С | 2 | 1450 | 2900 | 3850 | 600 | 600 | 100 | 16 | ф 22 | 7,9 |
| -05 | Р3-П2.С | | | | | | | | | ф 28 | |

В таблице дан диаметр рабочей арматуры.

Спецификацию см. листы 3, 4.

3-3

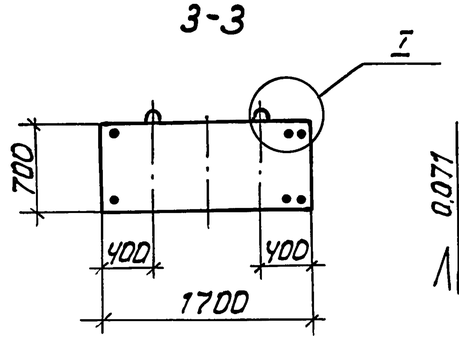


Ч-Ч

1:20

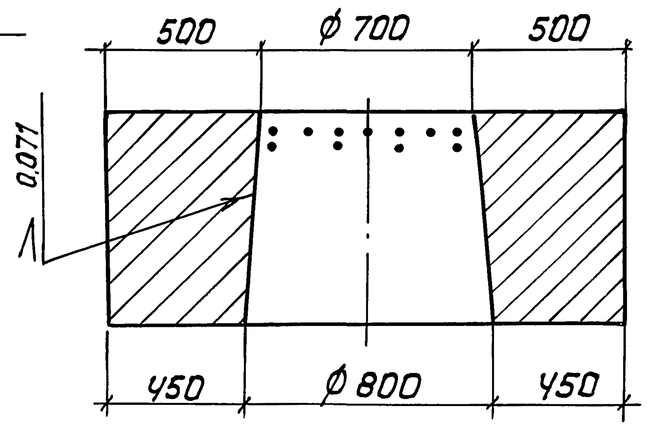


| | | |
|---|---|---|
| Нач. отд. | Драндин | |
| Н. контр. | Леднева | |
| Гл. спец. отд. | Дмитриевский | |
| ГИП | Кашлатова | |
| Вед. инж. | Кассель | |
| Вед. инж. | Дрлгова | |

3.503.1-95.2-2-01

Блок ригеля промежуточной опоры Р (Р1-П1.С...Р3-П1.С; Р1-П2.С...Р3-П2.С)

| Стадия | Лист | Листов |
|---|---|---|
| Р | 1 | 4 |

Гипротрансмост

Инв. № подл. | Подп. и дата | Взам. инв. №

25258 6

Формат А3

5 - 5

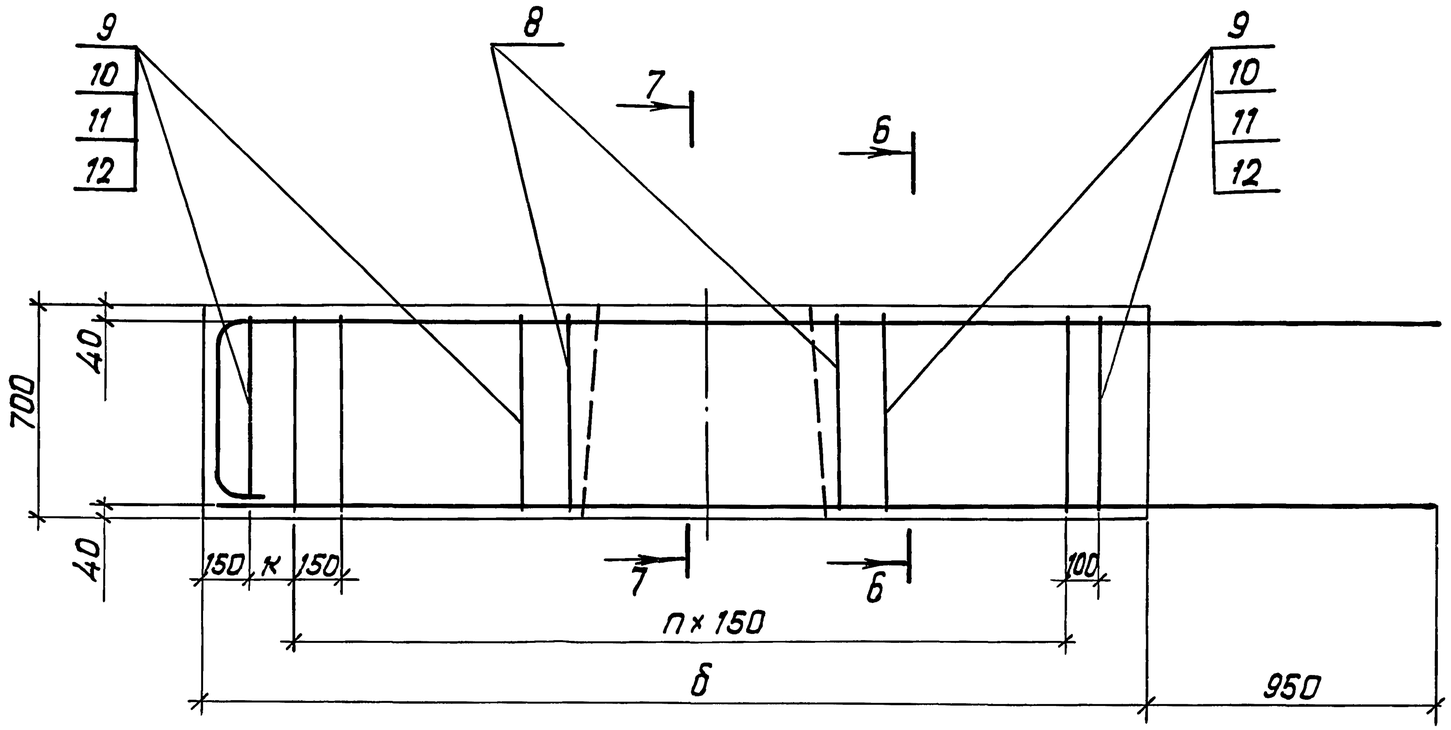


6 - 6

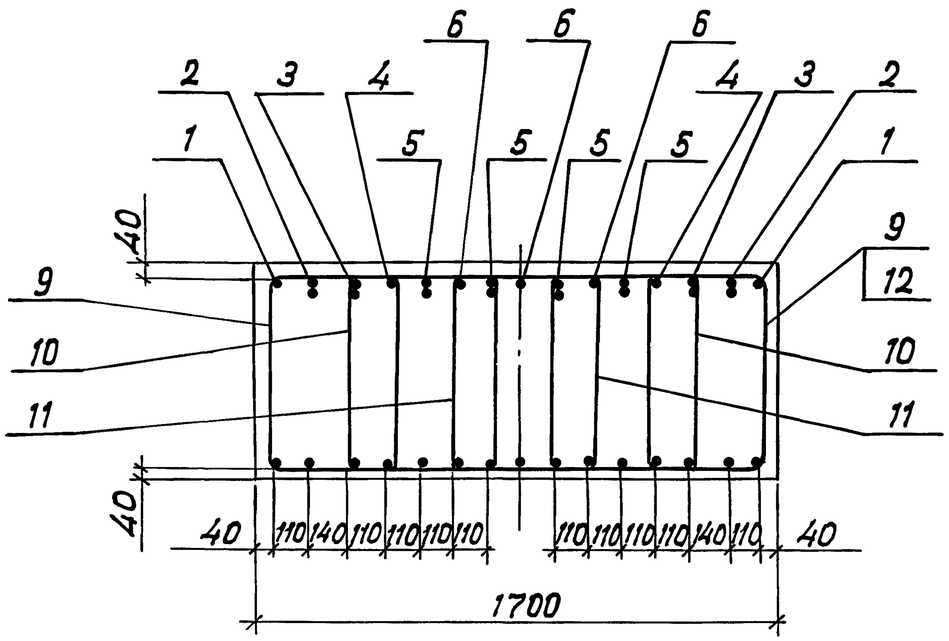


7 - 7

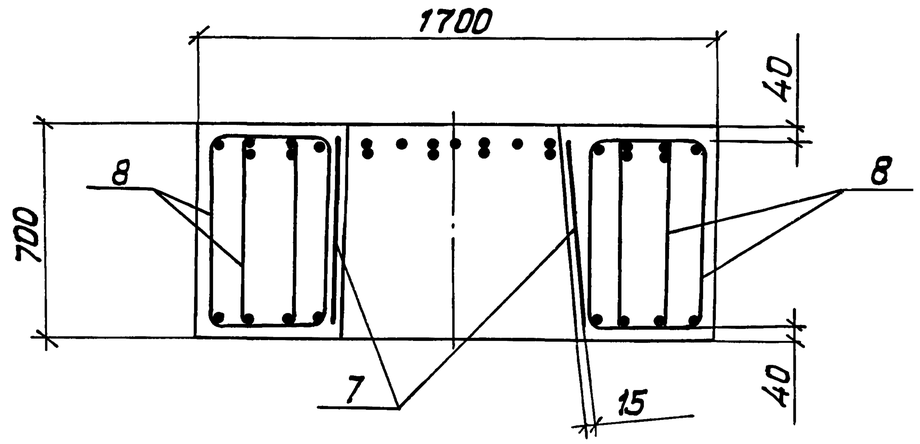


| Инв. № подл. | Подп. и дата | Взам. инв. № |
|---|---|---|
| | | |

3.503.1-95.2-2-01

Лист 2

| Формат | Зона | Поз. | Обозначение | Наименование | Кол. на исполн. — | 01 | 02 | 03 | 04 | 05 | Примечание |
|---|---|---|---|---|---|---|---|---|---|---|---|
| | | | | Сборочные единицы | | | | | | | |
| | | | | | | | | | | | |
| А3 | | 1 | 3.503.1-95.2-2-18-01 | Каркас плоский КР9 | 2 | | | | | | |
| А3 | | | -05 | Каркас плоский КР13 | | 2 | | | | | |
| А3 | | | 3.503.1-95.2-2-18 | Каркас плоский КР8 | | | 2 | | | | |
| А3 | | | -04 | Каркас плоский КР12 | | | | 2 | | | |
| А3 | | | 3.503.1-95.2-2-17-03 | Каркас плоский КР4 | | | | | 2 | | |
| А3 | | | -04 | Каркас плоский КР5 | | | | | | 2 | |
| А3 | | 2 | 3.503.1-95.2-2-21 | Каркас плоский КР31 | 2 | | | | | | |
| А3 | | | -02 | Каркас плоский КР33 | | 2 | | | | | |
| А3 | | | 3.503.1-95.2-2-19 | Каркас плоский КР16 | | | 2 | | | | |
| А3 | | | -03 | Каркас плоский КР19 | | | | 2 | | | |
| А3 | | | 3.503.1-95.2-2-20-02 | Каркас плоский КР23 | | | | | 2 | | |
| А3 | | | -07 | Каркас плоский КР28 | | | | | | 2 | |
| А3 | | 3 | 3.503.1-95.2-2-21-01 | Каркас плоский КР32 | 2 | | | | | | |
| А3 | | | -03 | Каркас плоский КР34 | | 2 | | | | | |
| А3 | | | 3.503.1-95.2-2-19-01 | Каркас плоский КР17 | | | 2 | | | | |
| А3 | | | -04 | Каркас плоский КР20 | | | | 2 | | | |
| А3 | | | 3.503.1-95.2-2-20-06 | Каркас плоский КР27 | | | | | 2 | | |
| А3 | | | -09 | Каркас плоский КР30 | | | | | | 2 | |
| А3 | | 4 | -03 | Каркас плоский КР24 | 2 | | | | | | |
| А3 | | | -08 | Каркас плоский КР29 | | 2 | | | | | |
| А3 | | | 3.503.1-95.2-2-19-01 | Каркас плоский КР17 | | | 2 | | | | |
| А3 | | | -04 | Каркас плоский КР20 | | | | 2 | | | |
| А3 | | | 3.503.1-95.2-2-20-06 | Каркас плоский КР27 | | | | | 2 | | |
| А3 | | | -09 | Каркас плоский КР30 | | | | | | 2 | |
| А3 | | 5 | 3.503.1-95.2-2-26 | Каркас плоский КР58 | 4 | | | | | | |
| А3 | | | -01 | Каркас плоский КР59 | | 4 | | | | | |
| А3 | | | 3.503.1-95.2-2-25 | Каркас плоский КР48 | | | 4 | | | | |
| А3 | | | -07 | Каркас плоский КР55 | | | | 4 | | | |
| А3 | | | -06 | Каркас плоский КР54 | | | | | 4 | | |
| А3 | | | -09 | Каркас плоский КР57 | | | | | | 4 | |

Взам. инв. № | Подп. и дата | Инв. № подл.

| Формат | Зона | Поз. | Обозначение | Наименование | Кол. на исполн. — | 01 | 02 | 03 | 04 | 05 | Примечание |
|---|---|---|---|---|---|---|---|---|---|---|---|
| А3 | | 6 | 3.503.1-95.2-2-25-02 | Каркас плоский КР50 | 3 | | | | | | |
| А3 | | | -08 | Каркас плоский КР56 | | 3 | | | | | |
| А3 | | | 3.503.1-95.2-2-25 | Каркас плоский КР48 | | | 3 | | | | |
| А3 | | | -07 | Каркас плоский КР55 | | | | 3 | | | |
| А3 | | | -06 | Каркас плоский КР54 | | | | | 3 | | |
| А3 | | | -09 | Каркас плоский КР57 | | | | | | 3 | |
| А4 | | 7 | 3.503.1-95.2-2-12 | Каркас пространственный КП1 | 1 | 1 | 1 | 1 | 1 | 1 | |
| | | | | | | | | | | | |
| | | | | Детали | | | | | | | |
| А4 | | 8 | 3.503.1-95.2-2-35-01 | Хомут | 28 | | 28 | | 28 | | |
| А4 | | | -02 | Хомут | | 28 | | 28 | | 28 | |
| А4 | | 9 | -03 | Хомут | 26 | | 14 | | 24 | | |
| А4 | | | -04 | Хомут | | 26 | | 14 | | 24 | |
| А4 | | 10 | -06 | Хомут | 26 | | 14 | | 24 | | |
| А4 | | | -07 | Хомут | | 26 | | 14 | | 24 | |
| А4 | | 11 | -05 | Хомут | 13 | 13 | 7 | 7 | 12 | 12 | |
| А4 | | 12 | -09 | Хомут | 13 | 13 | 7 | 7 | 12 | 12 | |
| А3 | | 13 | 3.503.1-95.2-2-36-03 | Петля строповочная | 4 | 4 | 4 | 4 | 4 | 4 | |
| | | | | | | | | | | | |
| | | | | Материалы | | | | | | | |
| | | | | Бетон В27.5; F300; W6 | 3,4 | 3,4 | 2,2 | 2,2 | 3,2 | 3,2 | $м^3$ |
| | | | | | | | | | | | |
| | | | | | | | | | | | |
| | | | | | | | | | | | |
| | | | | | | | | | | | |

Инв. № подл. | Подп. и дата | Взам. инв. №

1-1

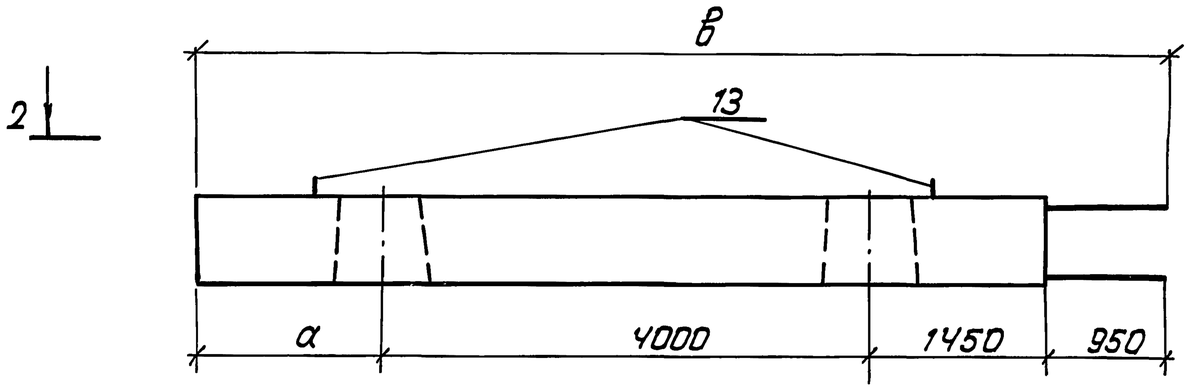


3-3

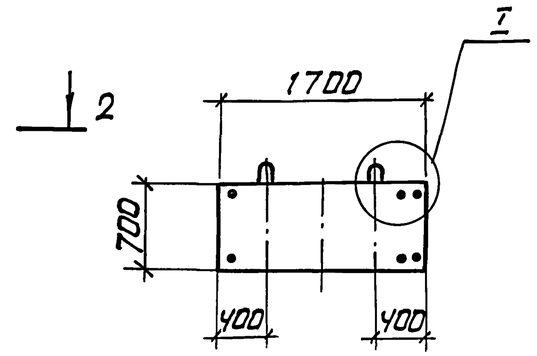


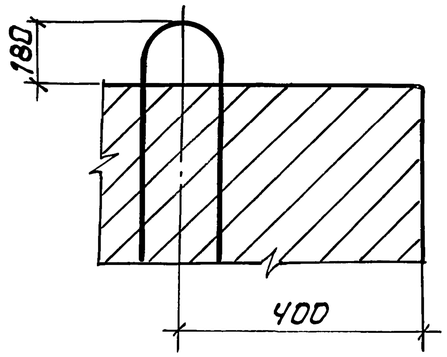


2-2

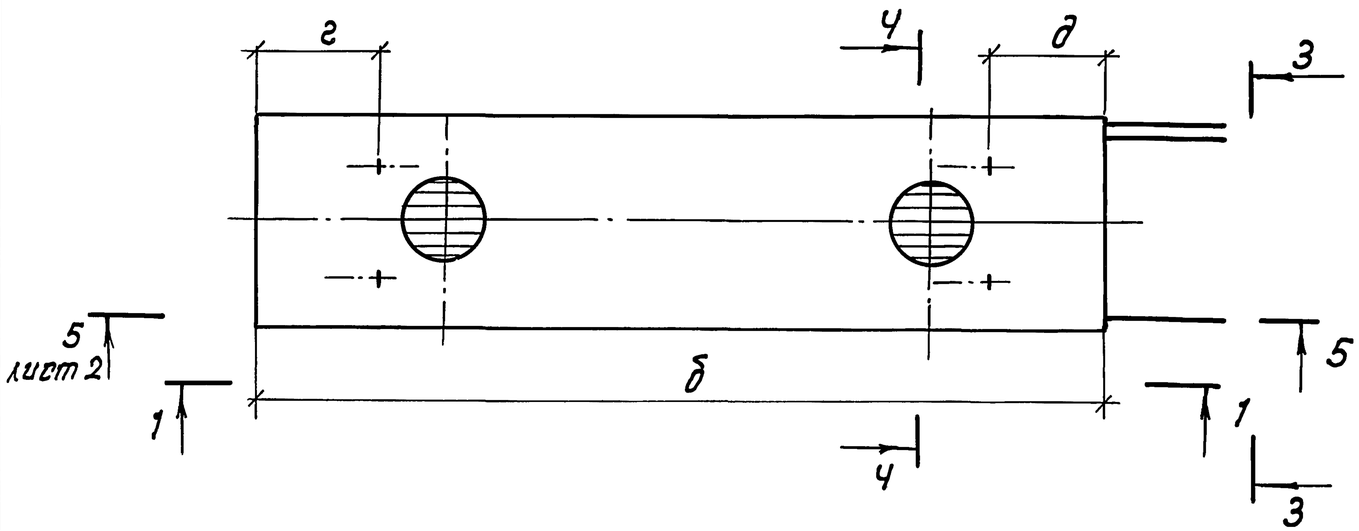


4-4
1:20

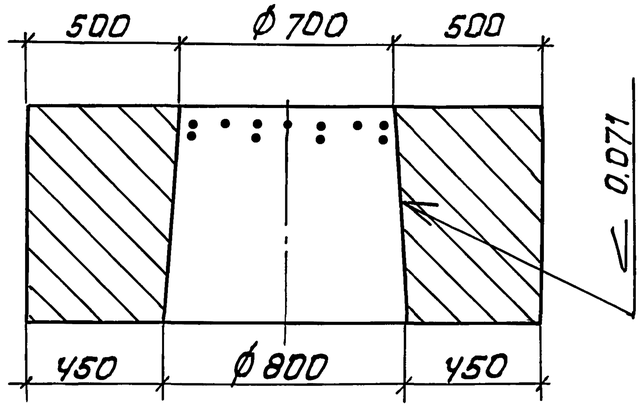


Спецификацию см. листы 3, 4

| Обозначение | Марка | Размеры, мм | | | | | | П, шт. | Диаметр арматуры, мм | Масса, т |
|---|---|---|---|---|---|---|---|---|---|---|
| | | а | б | в | г | д | к | | | |
| 3.503.1-95.2-2-02 | РЧ-П1.С | 1650 | 7100 | 8050 | 950 | 980 | 150 | 43 | ф 22 | 19,6 |
| -01 | РЧ-П2.С | | | | | | | | ф 28 | |
| -02 | Р5-П1.С | 700 | 6150 | 7100 | 1150 | 980 | 100 | 37 | ф 22 | 16,8 |
| -03 | Р5-П2.С | | | | | | | | ф 28 | |

В таблице дан диаметр рабочей арматуры.

| | | |
|---|---|---|
| Нач. отд. | Драндин | |
| Н. контр. | Леднева | |
| Гл. спец. отд. | Дмитриевский | |
| ГИП | Кашлатова | |
| Вед. инж. | Долгова | |

3.503.1-95.2-2-02

Блок ригеля промежуточной опоры Р (РЧ-П1.С; Р5-П1.С; РЧ-П2.С; Р5-П2.С)

| Стадия | Лист | Листов |
|---|---|---|
| Р | 1 | 4 |

Гипротрансмост

Инв. № подл. | Подп. и дата | Взам. инв. №



Формат А3

5-5

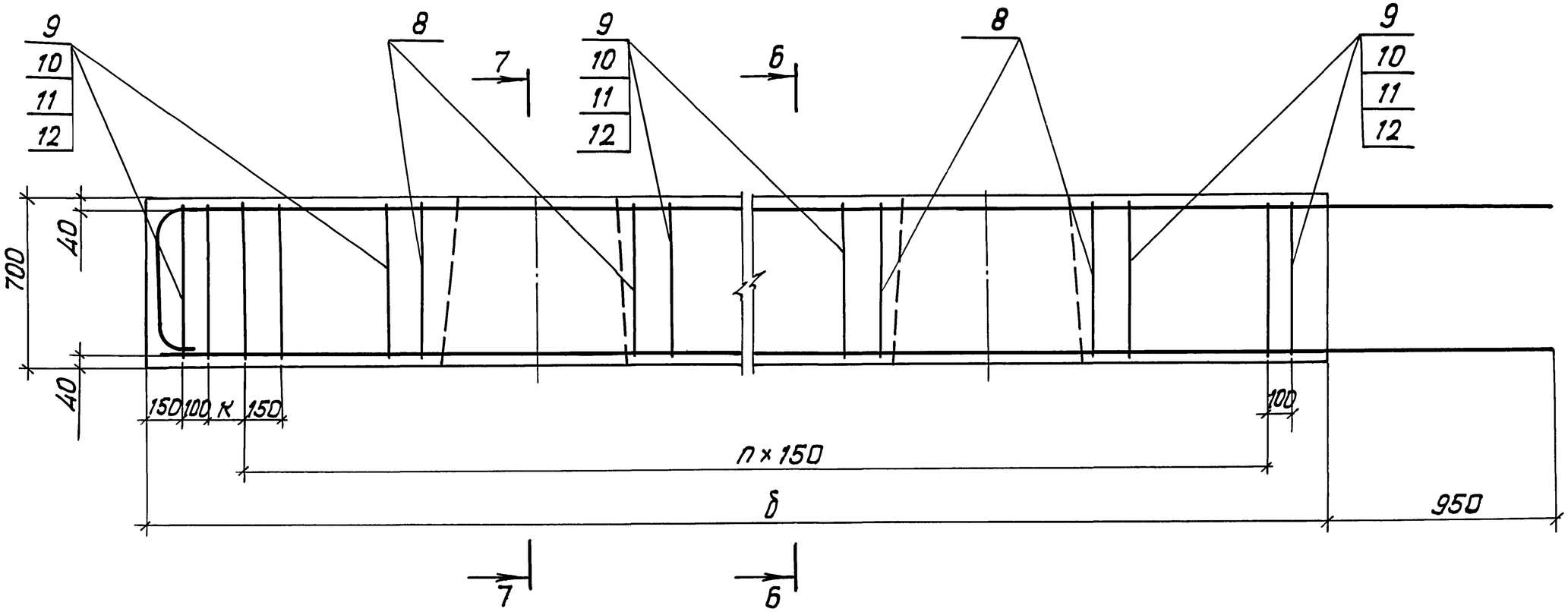


6-6

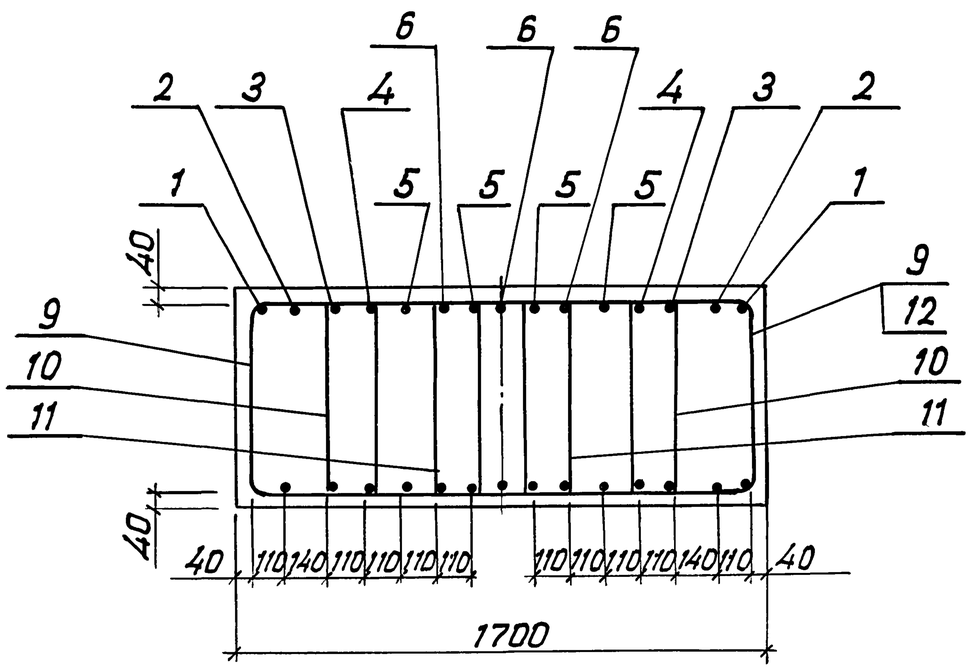


7-7

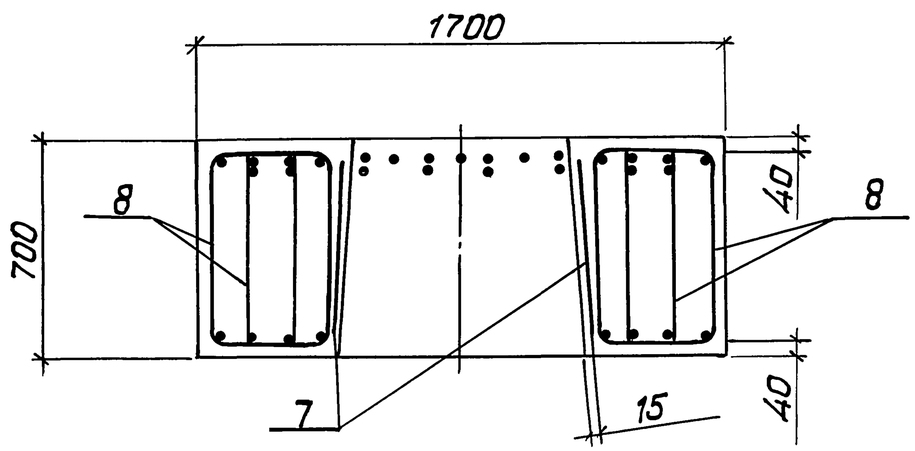


| Инв. N подл. | Подп. и дата | Взам. инв. N |
|---|---|---|
| | | |

3.503.1-95.2-2-02

Лист 2

| Формат | Зона | Поз. | Обозначение | Наименование | Кол. на исполн. — | 01 | 02 | 03 | | | Примечание |
|---|---|---|---|---|---|---|---|---|---|---|---|
| | | | | | | | | | | | |
| | | | | Сборочные единицы | | | | | | | |
| | | | | | | | | | | | |
| А3 | | 1 | 3.503.1-95.2-2-18-03 | Каркас плоский КР11 | 2 | | | | | | |
| А3 | | | -07 | Каркас плоский КР15 | | 2 | | | | | |
| А3 | | | -02 | Каркас плоский КР10 | | | 2 | | | | |
| А3 | | | -06 | Каркас плоский КР14 | | | | 2 | | | |
| А3 | | 2 | 3.503.1-95.2-2-24 | Каркас плоский КР44 | 2 | | | | | | |
| А3 | | | -02 | Каркас плоский КР46 | | 2 | | | | | |
| А3 | | | 3.503.1-95.2-2-22 | Каркас плоский КР35 | | | 2 | | | | |
| А3 | | | -03 | Каркас плоский КР38 | | | | 2 | | | |
| А3 | | 3 | 3.503.1-95.2-2-24-01 | Каркас плоский КР45 | 2 | | | | | | |
| А3 | | | -03 | Каркас плоский КР47 | | 2 | | | | | |
| А3 | | | 3.503.1-95.2-2-22-01 | Каркас плоский КР36 | | | 2 | | | | |
| А3 | | | -04 | Каркас плоский КР39 | | | | 2 | | | |
| А3 | | 4 | 3.503.1-95.2-2-23-02 | Каркас плоский КР42 | 2 | | | | | | |
| А3 | | | -03 | Каркас плоский КР43 | | 2 | | | | | |
| А3 | | | 3.503.1-95.2-2-22-01 | Каркас плоский КР36 | | | 2 | | | | |
| А3 | | | -04 | Каркас плоский КР39 | | | | 2 | | | |
| А3 | | 5 | 3.503.1-95.2-2-28 | Каркас плоский КР67 | 4 | | | | | | |
| А3 | | | -01 | Каркас плоский КР68 | | 4 | | | | | |
| А3 | | | 3.503.1-95.2-2-27 | Каркас плоский КР60 | | | 4 | | | | |
| А3 | | | -05 | Каркас плоский КР65 | | | | 4 | | | |
| А3 | | 6 | -02 | Каркас плоский КР62 | 3 | | | | | | |
| А3 | | | -06 | Каркас плоский КР66 | | 3 | | | | | |
| А3 | | | 3.503.1-95.2-2-27 | Каркас плоский КР60 | | | 3 | | | | |
| А3 | | | -05 | Каркас плоский КР65 | | | | 3 | | | |

Инв. № подл. | Подп. и дата | Взам. инв. №

| Формат | Зона | Поз. | Обозначение | Наименование | Кол. на исполн. — | 01 | 02 | 03 | | | Примечание |
|---|---|---|---|---|---|---|---|---|---|---|---|
| | | | | | | | | | | | |
| | | | | | | | | | | | |
| АУ | | 7 | 3.503.1-95.2-2-12 | Каркас пространственный КП1 | 2 | 2 | 2 | 2 | | | |
| | | | | | | | | | | | |
| | | | | Детали | | | | | | | |
| АУ | | 8 | 3.503.1-95.2-2-35-01 | Хомут | 56 | | 56 | | | | |
| АУ | | | -02 | Хомут | | 56 | | 56 | | | |
| АУ | | 9 | -03 | Хомут | 66 | | 54 | | | | |
| АУ | | | -04 | Хомут | | 66 | | 54 | | | |
| АУ | | 10 | -06 | Хомут | 66 | | 54 | | | | |
| АУ | | | -07 | Хомут | | 66 | | 54 | | | |
| АУ | | 11 | -05 | Хомут | 33 | 33 | 27 | 27 | | | |
| АУ | | 12 | -09 | Хомут | 33 | 33 | 27 | 27 | | | |
| А3 | | 13 | 3.503.1-95.2-2-36-06 | Петля строповочная | 4 | 4 | 4 | 4 | | | |
| | | | | | | | | | | | |
| | | | | Материалы | | | | | | | |
| | | | | Бетон В27.5; F300; W6 | 7,8 | 7,8 | 6,7 | 6,7 | | | $м^3$ |

Взам. инв. №

Подп. и дата

Инв. № подл.

1-1

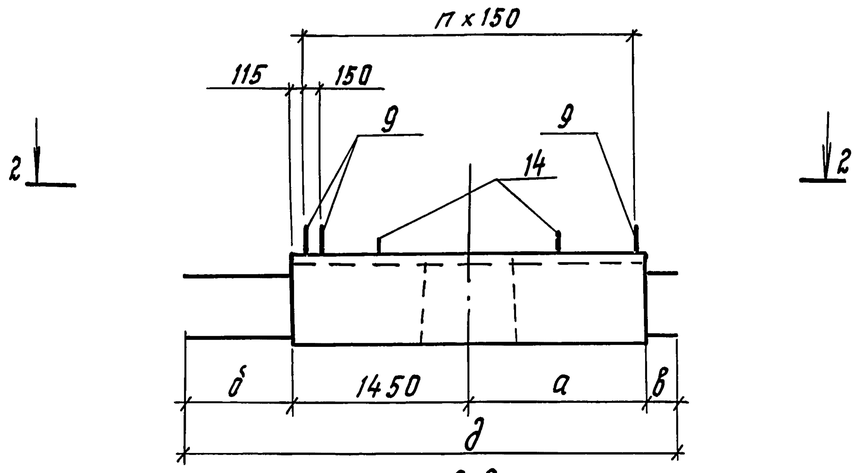


2-2

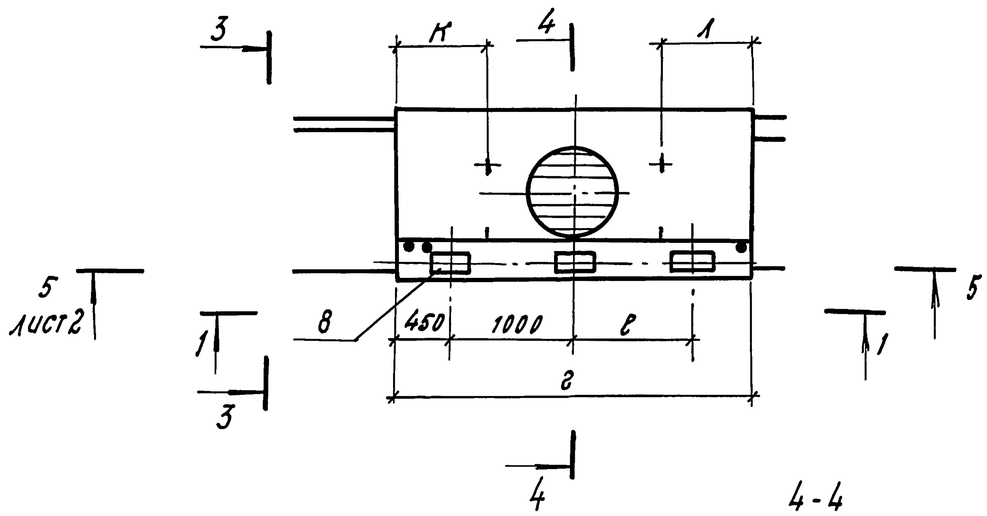


3-3

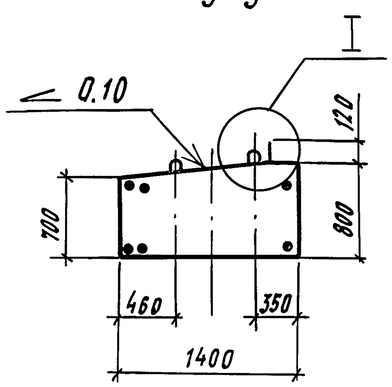


4-4

1:20

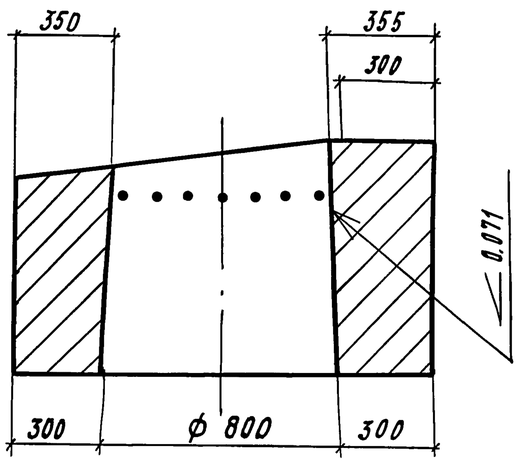


I (1:10)

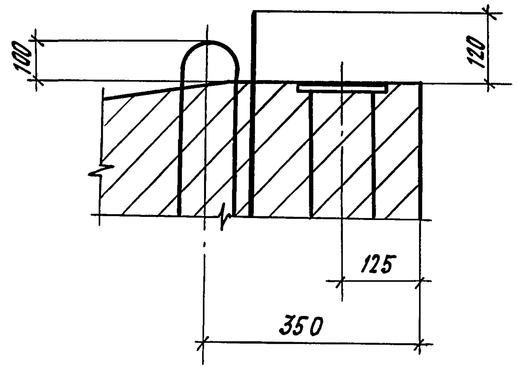


| Обозначение | Марка | Размеры, мм | | | | | | | | п, шт. | Масса, т |
|---|---|---|---|---|---|---|---|---|---|---|---|
| | | а | б | в | г | д | е | к | л | | |
| 3.503.1-95.2-2-03 | Р1-У.С | 1450 | 950 | 200 | 2900 | 4050 | 1000 | 770 | 770 | 18 | 6,9 |
| -01 | Р2-У.С | 700 | 950 | 200 | 2150 | 3300 | 500 | 200 | 250 | 13 | 4,9 |
| -02 | Р3-У.С | 1450 | 850 | 850 | 2900 | 4600 | 1000 | 770 | 770 | 18 | 6,9 |

Спецификацию см. лист3

| | | | |
|---|---|---|---|
| Нач. отд. | Арандин | | |
| Н. контр. | Леднева | | |
| Гл. спец. отд. | Дмитриевский | | |
| ГИП | Кашлатова | | |
| Вед. инж. | Кассель | | |
| Вед. инж. | Долгова | | |

**3.503.1-95.2-2-03**

Блок ригеля устоя Р (Р1-У.С ... Р3-У.С)

| Стадия | Лист | Листов |
|---|---|---|
| Р | 1 | 3 |

ГИПРОТРАНСМОСТ

Инв. № подл. | Подп. и дата | Взам. инв. №

25258 14

Формат А3

5-5

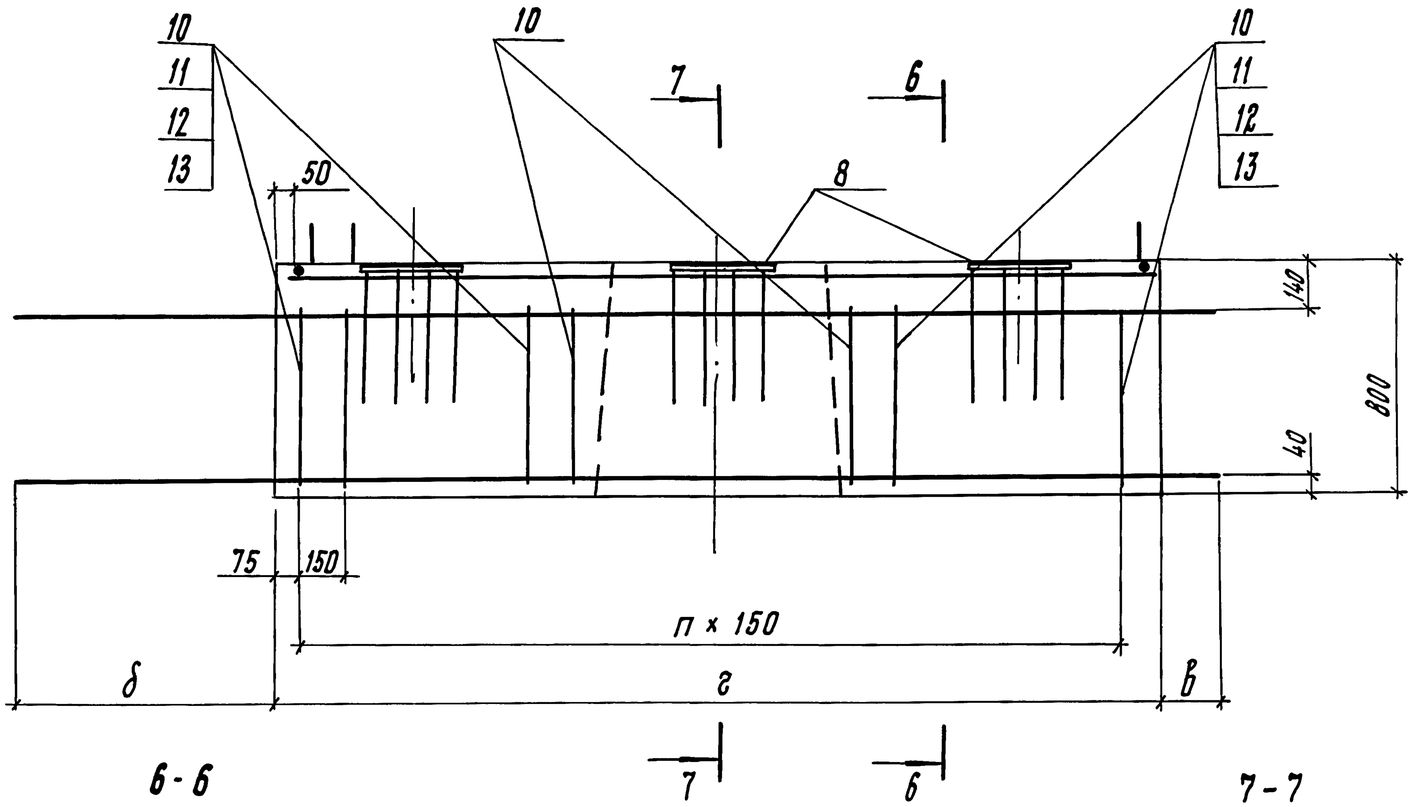


6-6

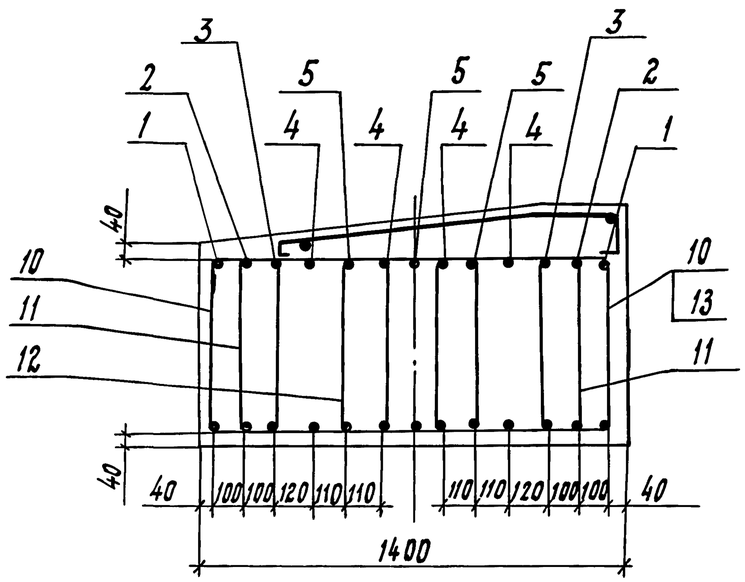


7-7

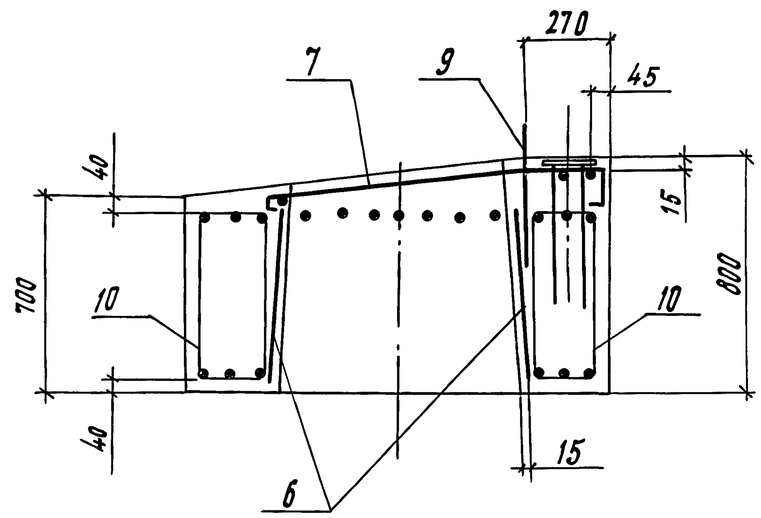


| Инв. № подл. | Подп. и дата | Взам. инв. № |
|---|---|---|
| | | |

3.503.1-95.2-2-03

Лист 2

25258 15

Формат А3

| Формат | Зона | Поз. | Обозначение | Наименование | Кол. на исполн. — | 01 | 02 | | Примечание |
|---|---|---|---|---|---|---|---|---|---|
| | | | | Сборочные единицы | | | | | |
| | | | | | | | | | |
| А3 | | 1 | 3.503.1-95.2-2-17-01 | Каркас плоский КР2 | 2 | | | | |
| А3 | | | 3.503.1-95.2-2-17 | Каркас плоский КР1 | | 2 | | | |
| А3 | | | -02 | Каркас плоский КР3 | | | 2 | | |
| А3 | | 2 | 3.503.1-95.2-2-20 | Каркас плоский КР21 | 2 | | | | |
| А3 | | | -01 | Каркас плоский КР22 | | 2 | | | |
| А3 | | | 3.503.1-95.2-2-19 | Каркас плоский КР16 | | | 2 | | |
| А3 | | 3 | 3.503.1-95.2-2-20-04 | Каркас плоский КР25 | 2 | | | | |
| А3 | | | 3.503.1-95.2-2-19-02 | Каркас плоский КР18 | | 2 | | | |
| А3 | | | 3.503.1-95.2-2-20-05 | Каркас плоский КР26 | | | 2 | | |
| А3 | | 4 | 3.503.1-95.2-2-25-01 | Каркас плоский КР49 | 4 | | | | |
| А3 | | | 3.503.1-95.2-2-25 | Каркас плоский КР48 | | 4 | | | |
| А3 | | | -03 | Каркас плоский КР51 | | | 4 | | |
| | | 5 | | Каркас плоский КР51 | | | 3 | | |
| А3 | | | -05 | Каркас плоский КР53 | 3 | | | | |
| А3 | | | -04 | Каркас плоский КР52 | | 3 | | | |
| А4 | | 6 | 3.503.1-95.2-2-12 | Каркас пространственный КП1 | 1 | 1 | 1 | | |
| А3 | | 7 | 3.503.1-95.2-2-29 | Сетка С1 | 1 | | 1 | | |
| | | | -01 | Сетка С2 | | 1 | | | |
| А4 | | 8 | 3.503.1-95.2-2-34 | Изделие закладное МН1 | 3 | 3 | 3 | | |
| | | | | Детали | | | | | |
| Б4 | | 9 | | Ф16А$_c$-II ГОСТ 5781-82, ℓ=450 | 19 | 14 | 19 | | 0,71 кг |
| А4 | | 10 | 3.503.1-95.2-2-35 | Хомут | 38 | 28 | 38 | | |
| А4 | | 11 | -06 | Хомут | 24 | 14 | 24 | | |
| А4 | | 12 | -05 | Хомут | 12 | 7 | 12 | | |
| А4 | | 13 | -08 | Хомут | 12 | 7 | 12 | | |
| А3 | | 14 | 3.503.1-95.2-2-36 -02 | Петля строповочная | 4 | 4 | 4 | | |
| | | | | | | | | | |
| | | | | Материалы | | | | | |
| | | | | Бетон В27.5; F300; W6 | 2,8 | 2,0 | 2,8 | | м$^3$ |
| | | | | | | | | | |

Инв. № подл. | Подп. и дата | Взам. инв. №

3.503.1-95.2-2-04 -01 - изображено
-02; -03 - зеркальное отражение

1-1

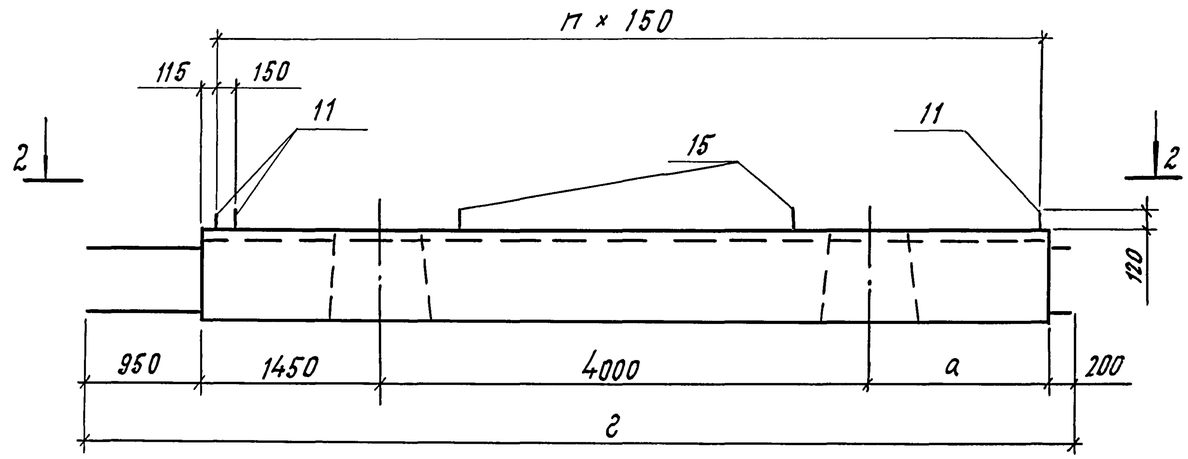


2-2

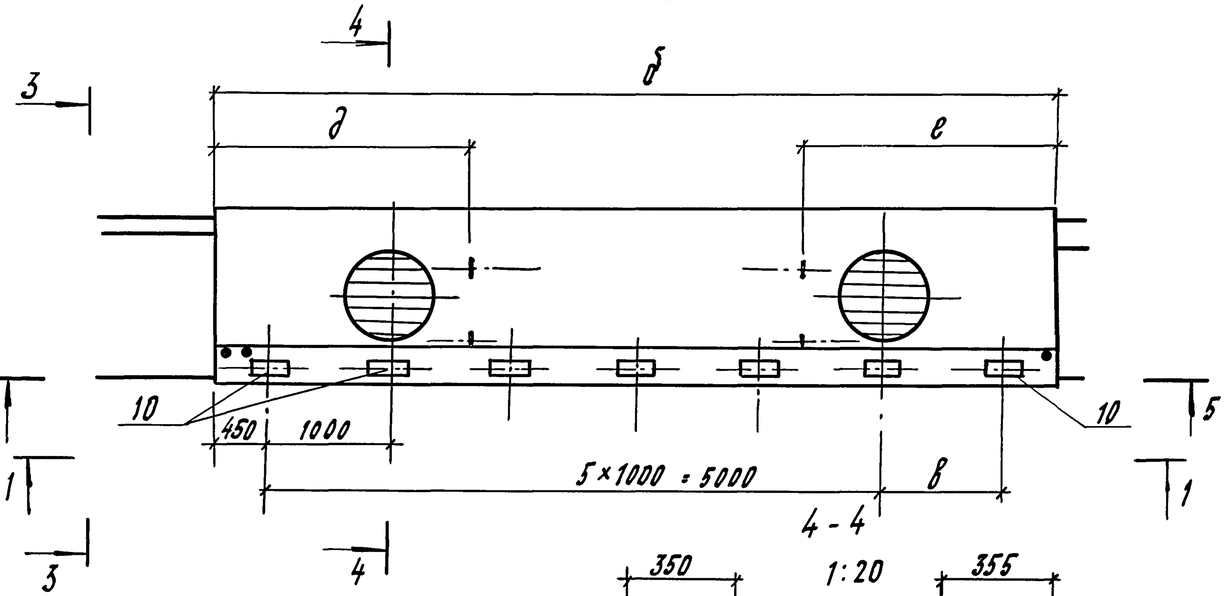


4-4

1:20

3-3

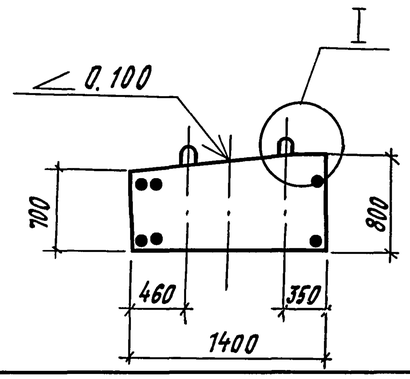


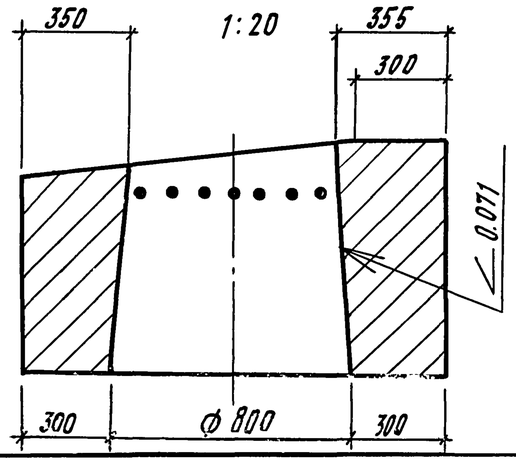


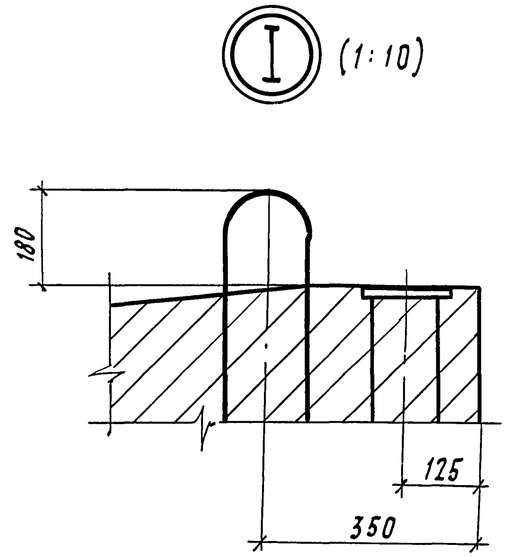


| Обозначение | Марка | Размеры, мм | | | | | | п, шт. | Масса, т |
|---|---|---|---|---|---|---|---|---|---|
| | | а | б | в | г | д | е | | |
| 3.503.1-95.2-2-04 | Р4-У.С | 1450 | 6900 | 1450 | 8050 | 2100 | 2100 | 45 | 16,6 |
| -01 | Р5-У.С | 700 | 6150 | 500 | 7300 | 980 | 1150 | 40 | 14,7 |
| -02 | Р4н-У.С | 1450 | 6900 | 1450 | 8050 | 2100 | 2100 | 45 | 16,6 |
| -03 | Р5н-У.С | 700 | 6150 | 500 | 7300 | 980 | 1150 | 40 | 14,7 |

Спецификацию см. лист 3

| | | |
|---|---|---|
| Нач. отд. | Арандин | |
| Н. контр. | Леднева | |
| Гл. спец. отд. | Дмитриевский | |
| ГИП | Кашлатова | |
| Вед. инж. | Кассель | |
| Вед. инж. | Долгова | |

3.503.1-95.2-2-04

Блок ригеля устоя Р (Р4-У.С; Р5-У.С; Р4н-У.С; Р5н-У.С)

| Стадия | Лист | Листов |
|---|---|---|
| Р | 1 | 3 |

Гипротрансмост

Инв. № подл. | Подп. и дата | Взам. инв. №

25258 17

Формат А3

5-5

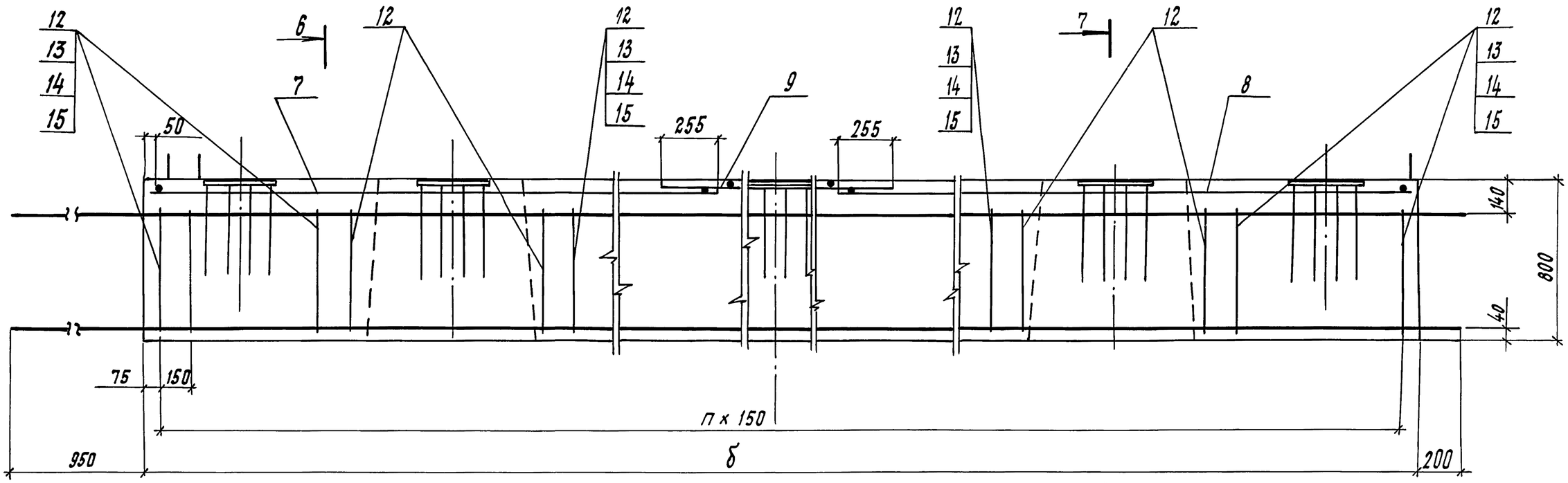


6-6

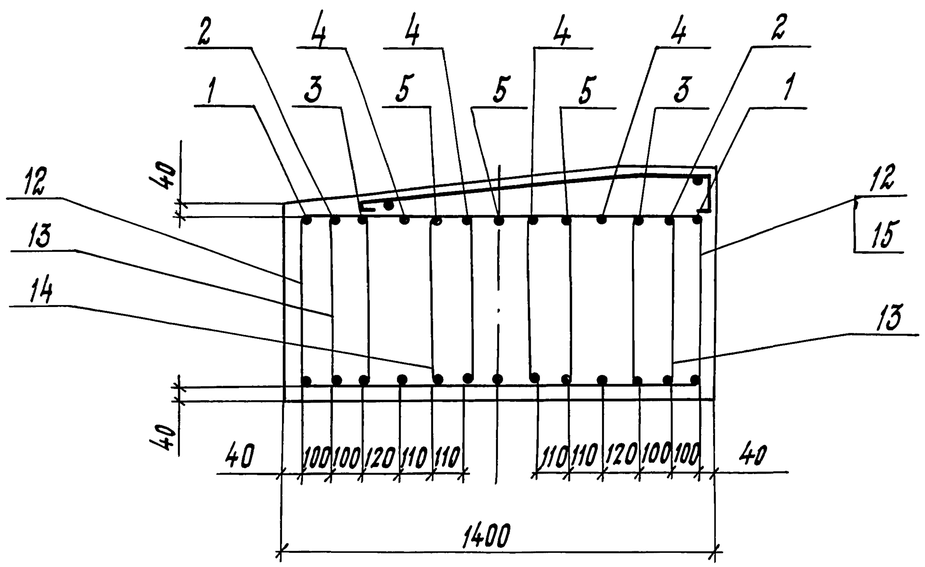


7-7

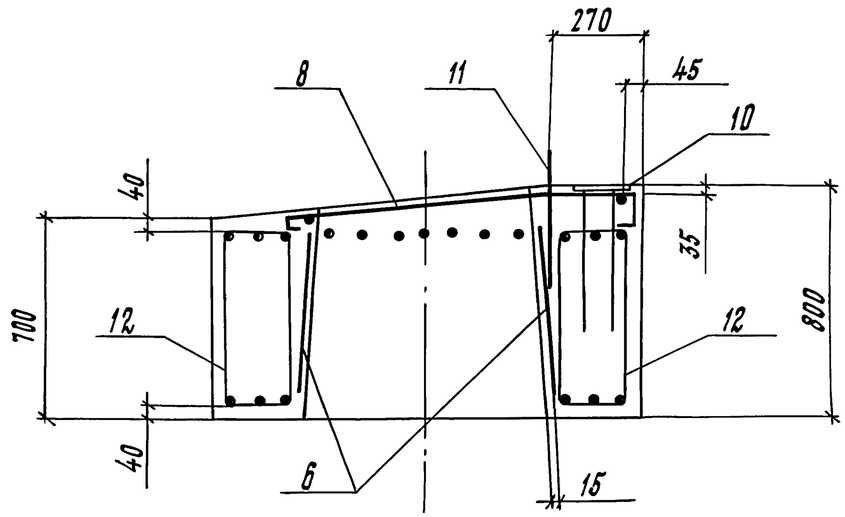


| Инв. № подл. | Подп. и дата | Взам. инв. № |
|---|---|---|
| | | |

3.503.1-95.2-2-04

Лист 2



Формат А3

Таблица 1

## Промежуточная опора

| Тип армирования | Длина блока | Параметры расчета по прочности | | | | | | | | | | | | Параметры расчета по устойчивости | | | | | |
|---|---|---|---|---|---|---|---|---|---|---|---|---|---|---|---|---|---|---|---|
| | | $A_s$ | $h_0$ | M | | N | | x | η | $N \cdot e_0$, не более | | $M_{пред}$, не более | | $A_{s,tot}$ | φ | N, не более | | $N_{пред}$, не более | |
| | м | см² | см | кН·м | тс·м | кН | тс | см | — | кН·м | тс·м | кН·м | тс·м | см² | — | кН | тс | кН | тс |
| 1 | 3 ... 6 | 20,1 | 74,5 | не более 490 | не более 50 | от 980 до 1960 | от 100 до 200 | от 15 до 40 | от 1,1 до 1,5 | 1320 | 135 | 1470 | 150 | 60,3 | 0,65 | 3920 | 400 | 4340 | 445 |
| | 7 | | | | | | | | | | | | | | 0,50 | 2940 | 300 | 3330 | 340 |
| 2 | 3 ... 6 | 38,0 | 73,5 | от 490 до 685 | от 50 до 70 | от 980 до 2450 | от 100 до 250 | | от 1,1 до 2,0 | 1765 | 180 | 1960 | 200 | 114,0 | 0,65 | 4700 | 480 | 5290 | 540 |
| | 7; 8; 8,5 | | | | | | | | | | | | | | 0,50 | 3620 | 370 | 4060 | 415 |
| | 9; 10; 10,5 | | | не более 490 | не более 50 | от 980 до 1960 | от 100 до 200 | | | | | | | | 0,30 | 2200 | 225 | 2450 | 250 |
| 3 | 3 ... 6 | 61,6 | 73,0 | от 685 до 980 | от 70 до 100 | от 1470 до 2450 | от 150 до 250 | | | 2200 | 225 | 2450 | 250 | 184,8 | 0,65 | 5880 | 600 | 6510 | 665 |
| | 7 | | | | | | | | | | | | | | 0,50 | 4500 | 460 | 5000 | 510 |
| | 9; 10 | | | от 490 до 685 | от 50 до 70 | от 980 до 2450 | от 100 до 250 | | | | | | | | 0,30 | 2690 | 275 | 2940 | 300 |
| | 10,5 | | | не более 490 | не более 50 | от 980 до 1960 | от 100 до 200 | | | | | | | | | | | | |
| 4 | 9; 10 | 80,4 | 72,5 | от 490 до 685 | от 50 до 70 | от 1470 до 2450 | от 150 до 250 | | 2,0 | 2640 | 270 | 2940 | 300 | 241,2 | 0,30 | 3080 | 315 | 3430 | 350 |
| | 10.5 | | | не более 490 | не более 50 | | | | | | | | | | | | | | |

Продолжение табл. 1

| Тип армирования | Параметры расчета по трещиностойкости | | | | | | | | | | | | | | |
|---|---|---|---|---|---|---|---|---|---|---|---|---|---|---|---|
| | M, не более | | N, не более | | x | $R_B$, тс2 | | $\sigma_B$ | | $R_{s,ser}$ | | $\sigma_s$ | | $a_{cr}$ | $\Delta_{cr}$ |
| | кН·м | тс·м | кН | тс | см | МПа | кг/см² | МПа | кг/см² | МПа | кг/см² | МПа | кг/см² | см | |
| 1 | 490 | 50 | 1960 | 200 | 55 | 13,2 | 135 | 11,2 | 115 | 295 | 3000 | 176,5 | 1800 | 0,007 | 0,030 |
| 2 | 685 | 70 | | | 50 | | | 11,8 | 120 | | | 181,4 | 1850 | 0,009 | |
| 3 | 980 | 100 | | | 45 | | | 12,8 | 130 | | | 186,3 | 1950 | 0,007 | |
| 4 | 685 | 70 | | | 58 | | | 8,6 | 88 | | | 127,0 | 1296 | 0 | |

| | | |
|---|---|---|
| Нач. отд. | Драндин | |
| Н. контр. | Леднева | |
| Гл. спец. отд. | Дмитриевский | |
| ГИП | Кашлатова | |
| Вед. инж. | Серова | |

3.503.1-95.0-2-02 РР

Расчет стойки

| Стадия | Лист | Листов |
|---|---|---|
| Р | 1 | 2 |

ГИПРОТРАНСМОСТ

Взам. инв. № | Подп. и дата | Инв. № подл.



Формат А3

Фасад

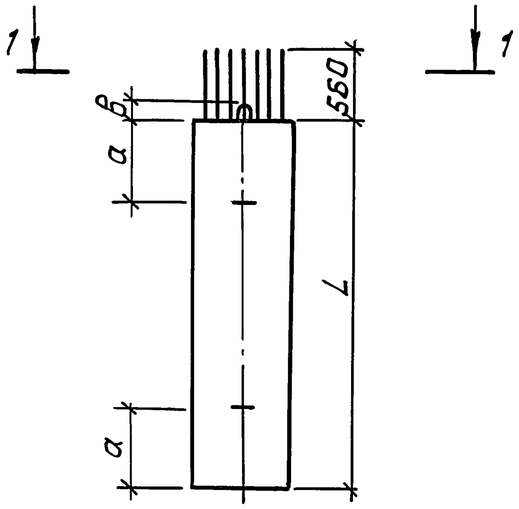


1 - 1

2 - 2

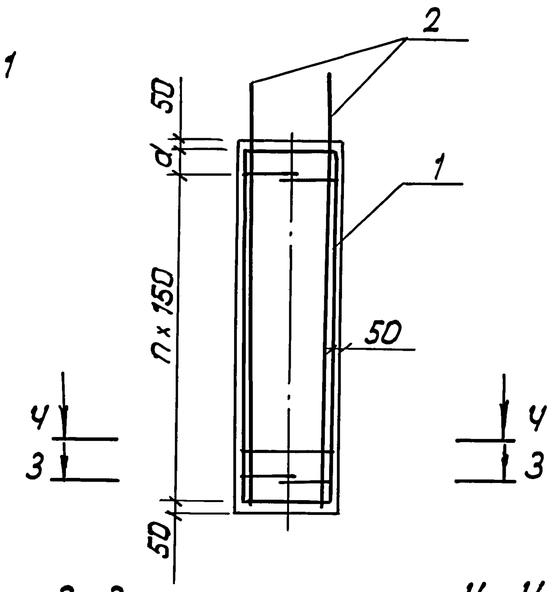


3 - 3
1:20

4 - 4
1:20

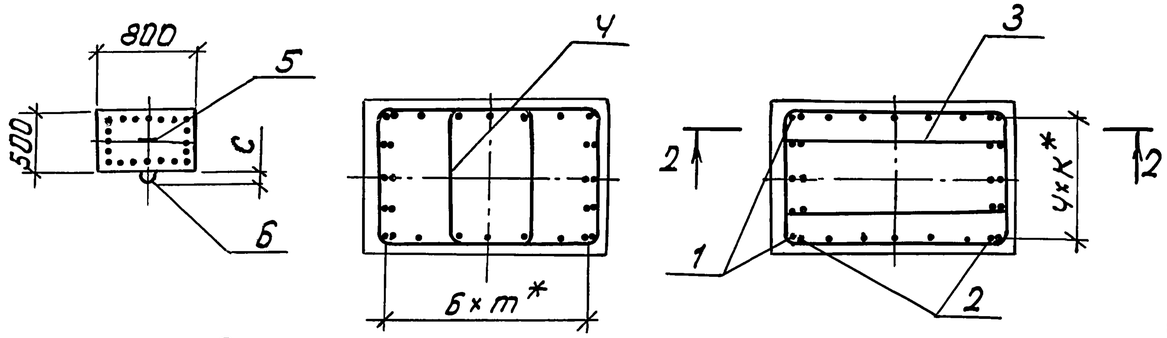


* расстояние в осях между элементами рабочей арматуры.

Поз. 3

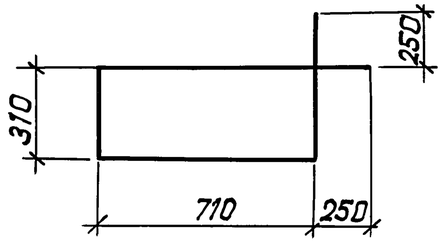


Поз. 4

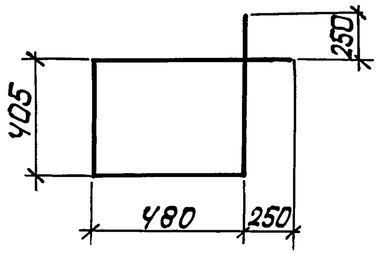


Таблица 1

| Обозначение | Марка | Размеры, мм | | | | | n, шт. | Масса, т |
|---|---|---|---|---|---|---|---|---|
| | | L | a | в | c | d | | |
| 3.503.1-95.2-2-05 ... -02 | С300-1.С ... С300-3.С | 3000 | 650 | 100 | 75 | 200 | 18 | 3,0 |
| -03 ... -05 | С400-1.С ... С400-3.С | 4000 | 850 | 100 | 75 | 150 | 25 | 4,0 |
| -06 ... -08 | С500-1.С ... С500-3.С | 5000 | 1050 | 180 | 100 | 100 | 32 | 5,0 |
| -09 ... -11 | С600-1.С ... С600-3.С | 6000 | 1300 | 180 | 100 | 200 | 38 | 6,0 |
| -12 ... -14 | С700-1.С ... С700-3.С | 7000 | 1500 | 180 | 100 | 150 | 45 | 7,0 |
| -15 ... -17 | С800-2.С ... С800-4.С | 8000 | 1700 | 180 | 180 | 100 | 52 | 8,0 |
| -18 | С850-2.С | 8500 | 1800 | 180 | 180 | 150 | 55 | 8,5 |
| -19 ... -21 | С900-2.С ... С900-4.С | 9000 | 1900 | 180 | 180 | 200 | 58 | 9,0 |
| -22 ... -24 | С1000-2.С ... С1000-4.С | 10000 | 2100 | 180 | 180 | 150 | 65 | 10,0 |
| -25 ... 27 | С1050-2.С ... С1050-4.С | 10500 | 2200 | 180 | 180 | 200 | 68 | 10,5 |

Спецификацию см. лист 3.

Таблица 2

| Марка блока | Диаметр, мм поз. 1 и поз. 2 | Размеры, мм | |
|---|---|---|---|
| | | k | m |
| С300-1.С; С400-1.С; С500-1.С; С600-1.С; С700-1.С | ⌀16 Ас-II | 95 | 110 |
| С300-2.С; С400-2.С; С500-2.С; С600-2.С; С700-2.С; С800-2.С; С850-2.С; С900-2.С; С1000-2.С; С1050-2.С. | ⌀22 Ас-II | | |
| С300-3.С; С400-3.С; С500-3.С; С600-3.С; С700-3.С; С800-3.С; С900-3.С; С1000-3.С; С1050-3.С. | ⌀28 Ас-II | 90 | 105 |
| С800-4С; С900-4.С; С1000-4.С; С1050-4.С | ⌀32 Ас-II | | |

| | | | |
|---|---|---|---|
| Нач. отд. | Драндин | | 3.503.1-95.2-2-05 |
| Н. контр. | Леднева | | |
| Гл. спец. отд. | Дмитриевский | | |
| ГИП | Кашлатова | | Блок стойки С (СL-1.С ... СL-4.С) |
| Вед. инж. | Касоель | | Стадия Р, Лист 1, Листов 3 |
| Инж. II кат. | Мальцина | | Гипротрансмост |

Взам. инв. №

Подп. и дата

Инв. № подл.

25258 20 Формат А3

| Формат | Зона | Поз. | Обозначение | Наименование | Кол. на исполн. -01 | -04 | -07 | -10 | -13 | -15 | -18 | -19 | -22 | -25 | Примечание |
|---|---|---|---|---|---|---|---|---|---|---|---|---|---|---|---|
| | | | | | | | | | | | | | | | |
| | | | | Детали | | | | | | | | | | | |
| БЧ | | 1 | | Ф22Ас-II ГОСТ5781-82, ℓ=2960мм | 10 | | | | | | | | | | 8,82 кг |
| | | | | ℓ=3960 | | 10 | | | | | | | | | 11,80 кг |
| | | | | ℓ=4960 | | | 10 | | | | | | | | 14,78 кг |
| | | | | ℓ=5960 | | | | 10 | | | | | | | 17,76 кг |
| | | | | ℓ=6960 | | | | | 10 | | | | | | 20,74 кг |
| | | | | ℓ=7960 | | | | | | 10 | | | | | 23,72 кг |
| | | | | ℓ=8460 | | | | | | | 10 | | | | 25,21 кг |
| | | | | ℓ=8960 | | | | | | | | 10 | | | 26,70 кг |
| | | | | ℓ=9960 | | | | | | | | | 10 | | 29,68 кг |
| | | | | ℓ=10460 | | | | | | | | | | 10 | 31,17 кг |
| БЧ | | 2 | | Ф22Ас-II ГОСТ5781-82, ℓ=3570мм | 20 | | | | | | | | | | 10,64 кг |
| | | | | ℓ=4570 | | 20 | | | | | | | | | 13,62 кг |
| | | | | ℓ=5570 | | | 20 | | | | | | | | 16,60 кг |
| | | | | ℓ=6570 | | | | 20 | | | | | | | 19,58 кг |
| | | | | ℓ=7570 | | | | | 20 | | | | | | 22,56 кг |
| | | | | ℓ=8570 | | | | | | 20 | | | | | 25,54 кг |
| | | | | ℓ=9070 | | | | | | | 20 | | | | 27,03 кг |
| | | | | ℓ=9570 | | | | | | | | 20 | | | 28,52 кг |
| | | | | ℓ=10570 | | | | | | | | | 20 | | 31,50 кг |
| | | | | ℓ=11070 | | | | | | | | | | 20 | 32,99 кг |

Взам. инв. №

Подп. и дата

Инв. № подл.

| Формат | Зона | Поз. | Обозначение | Наименование | Кол. на исполн. -01 | -04 | -07 | -10 | -13 | -15 | -18 | -19 | -22 | -25 | Примечание |
|---|---|---|---|---|---|---|---|---|---|---|---|---|---|---|---|
| | | | | Детали | | | | | | | | | | | |
| | | | | Хомуты | | | | | | | | | | | |
| Б4 | | 3 | | Ø8А-I ГОСТ 5781-82, ℓ=2540мм. | 20 | 28 | 34 | 40 | 48 | 54 | 58 | 60 | 68 | 70 | 1,0 кг |
| Б4 | | 4 | | Ø8А-I ГОСТ 5781-82, ℓ=2270мм. | 20 | 26 | 34 | 40 | 46 | 54 | 56 | 60 | 66 | 70 | 0,9 кг |
| | | | | | | | | | | | | | | | |
| | | | | | | | | | | | | | | | |
| А3 | | 5 | 3.503.1-95.2-2-36-04 | Петля строповочная | 1 | 1 | | | | | | | | | |
| А3 | | | -05 | Петля строповочная | | | 1 | 1 | 1 | | | | | | |
| А3 | | | -06 | Петля строповочная | | | | | | 1 | 1 | 1 | 1 | 1 | |
| А3 | | 6 | -10 | Петля строповочная | 2 | 2 | | | | | | | | | |
| А3 | | | -11 | Петля строповочная | | | 2 | 2 | 2 | | | | | | |
| А3 | | | -12 | Петля строповочная | | | | | | 2 | 2 | 2 | 2 | 2 | |
| | | | | Материалы | | | | | | | | | | | |
| | | | | Бетон В27.5 | | | | | | | | | | | |
| | | | | F 300; W8 | 1,20 | 1,60 | 2,00 | 2,40 | 2,8 | 3,2 | 3,4 | 3,6 | 4,0 | 4,2 | $м^3$ |
| | | | | | | | | | | | | | | | |
| | | | 3.503.1-95.2-2-05 -02 | (то же как для -01) | | | | | | | | | | | |
| | | | -03; -05 | (тоже как для -04) | | | | | | | | | | | |
| | | | -06; -08 | (тоже как для -07) | | | | | | | | | | | |
| | | | -09; -11 | (тоже как для -10) | | | | | | | | | | | |
| | | | -12; -14 | (тоже как для -13) | | | | | | | | | | | |
| | | | -16; -17 | (тоже как для -15) | | | | | | | | | | | |
| | | | -20; -21 | (тоже как для -19) | | | | | | | | | | | |
| | | | -23; -24 | (тоже как для -22) | | | | | | | | | | | |
| | | | -26; -27 | (тоже как для -25) | | | | | | | | | | | |

* Отличие диаметра рабочей арматуры - см. табл. 2

Инв. № подл. | Подп. и дата | Взам. инв. №

Рис. 1

Фасад

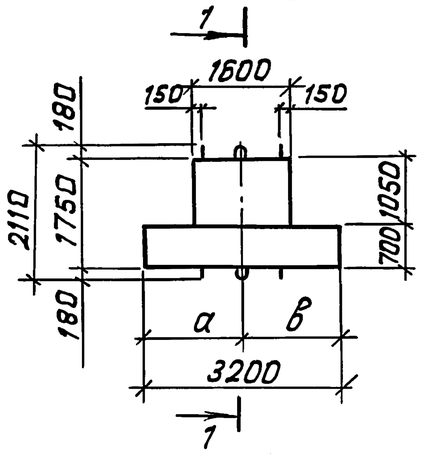


1-1

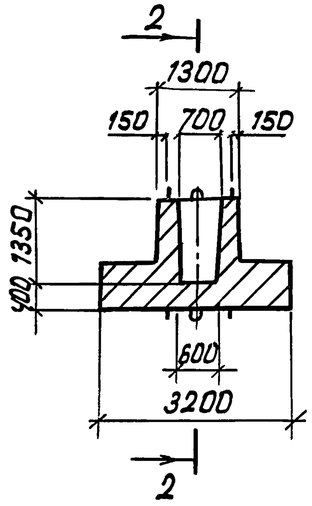


2-2

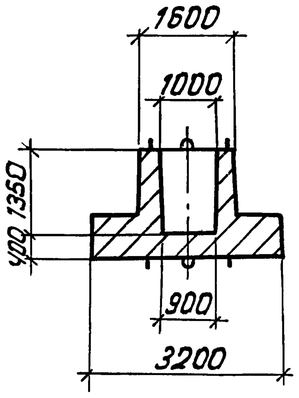


Рис. 2

Остальное-см. рис. 1

1-1

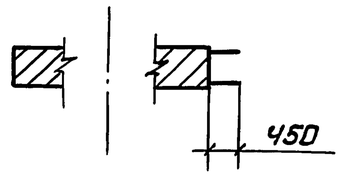


Рис. 3

Остальное-см. рис. 1

1-1

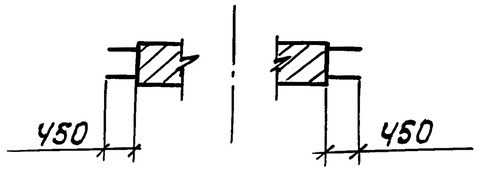


| Обозначение | Марка | Рис. | Размеры, мм | | | |
|---|---|---|---|---|---|---|
| | | | а | в | г | д |
| 3.503.1-95.2-2-06 | Ф1-П.С | 1 | 1600 | 1600 | 600 | 600 |
| -01 | Ф1-У.С | | 1100 | 2100 | 100 | 1100 |
| -02 | Ф2-П.С | 2 | 1600 | 1600 | 600 | 600 |
| -03 | Ф2-У.С | | 1100 | 2100 | 100 | 1100 |
| -04 | Ф3-П.С | 3 | 1600 | 1600 | 600 | 600 |
| -05 | Ф3-У.С | | 1100 | 2100 | 100 | 1100 |

1. При бетонировании в проектном положении строповочные петли на нижней поверхности блока не ставить.
2. После извлечения блока из опалубки, установленные на нижней поверхности блока петли срезать.
3. Спецификацию см. лист 3.
4. Масса блока - 21,3 т

| | | | |
|---|---|---|---|
| Нач. отд. | Драндин | | |
| Н. контр. | Леднева | | |
| Гл. спец. отд. | Дмитриевский | | |
| ГИП | Кашлатова | | |
| Вед. инж. | Кассель | | |
| Инж. II кат. | Мальвина | | |

3.503.1-95.2-2-06

Блок фундамента Ф (Ф1-П.С...Ф3-П.С и Ф1-У.С...Ф3-У.С)

| Стадия | Лист | Листов |
|---|---|---|
| Р | 1 | 3 |

Гипротрансмост

Взам. инв. №

Подп. и дата

Инв. № подл.



Формат А3

Схема армирования
2-2
1:20

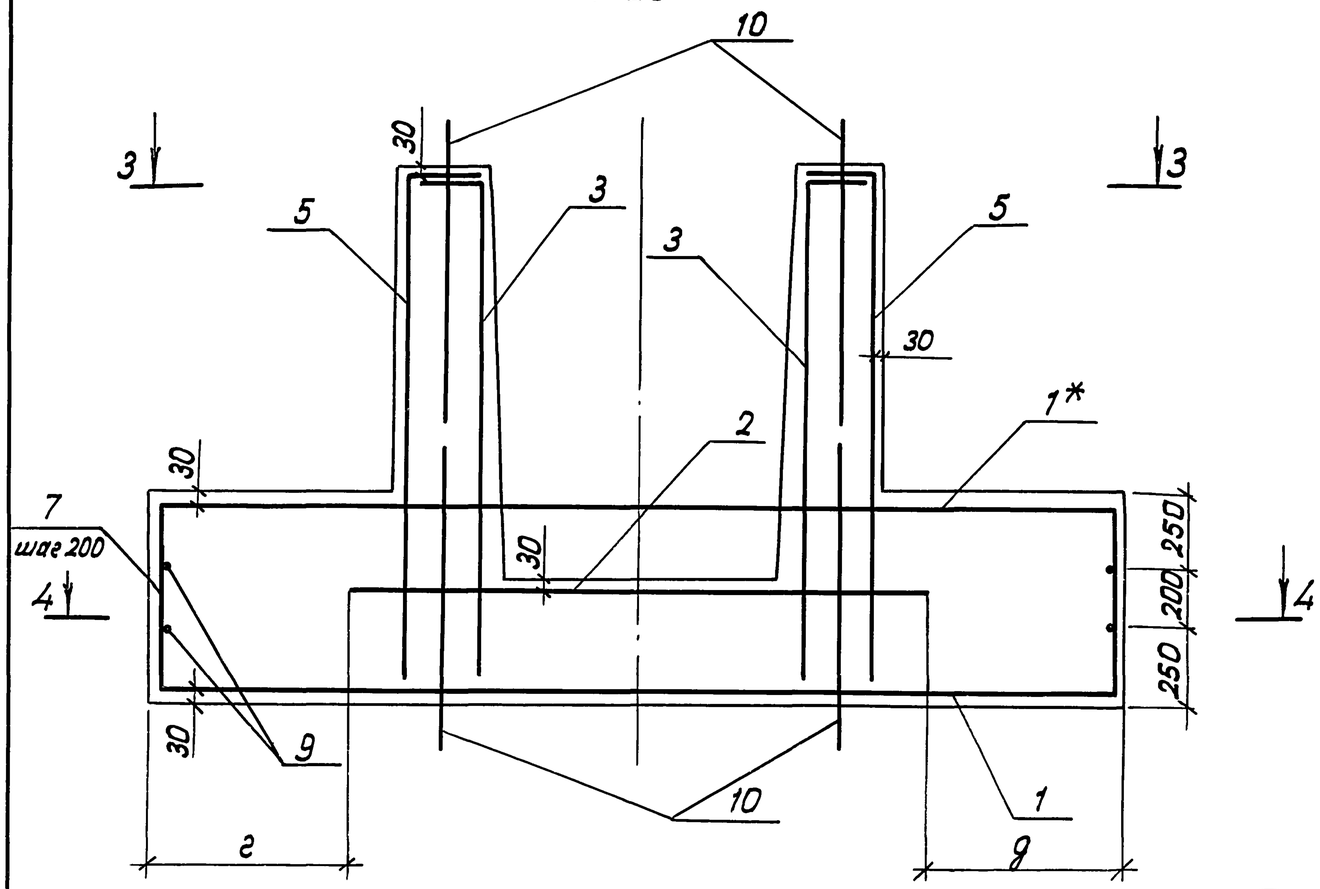


4-4
сетки не показаны
1:50

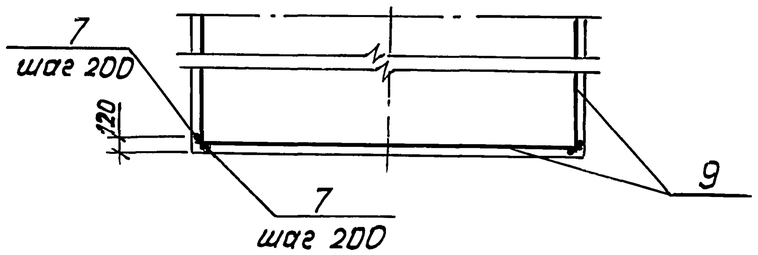


Поз. 7

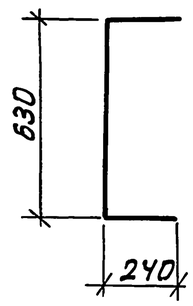


Поз. 8

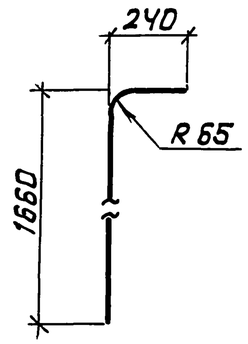


3-3
1:20

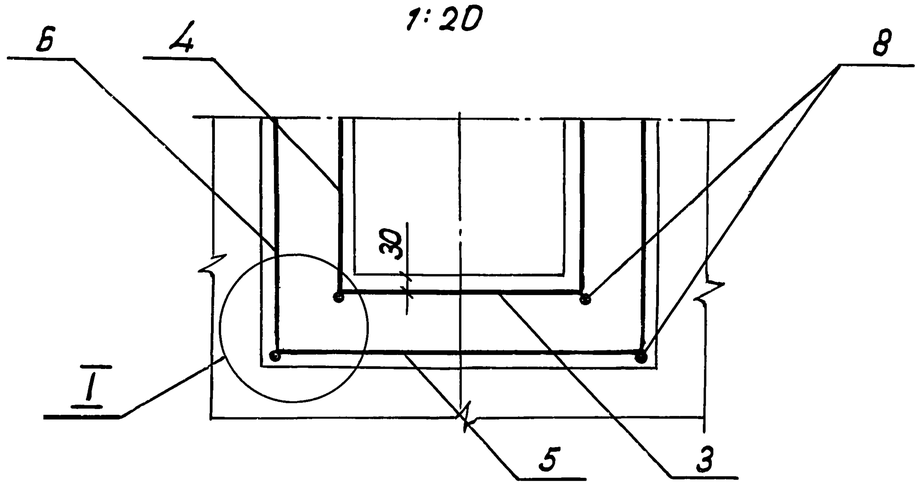


I (1:20)

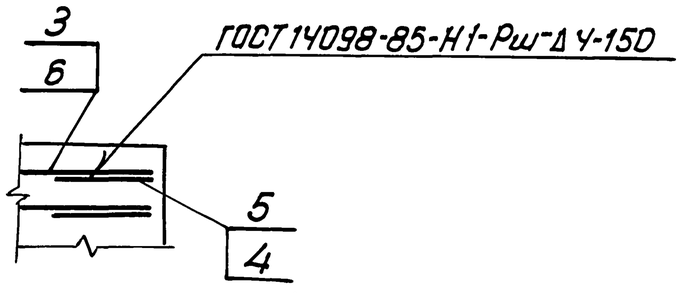


*) Вырезать по месту при установке в опалубку

| Инв. N подл. | Подп. и дата | Взам. инв. N |
|---|---|---|
| | | |

3.503.1-95.2-2-06

Лист 2

25258 24 Формат А3

| Формат | Зона | Поз. | Обозначение | Наименование | Кол. на исполн. — | -01 | -02 | -03 | -04 | -05 | | | | | | | Примечание |
|---|---|---|---|---|---|---|---|---|---|---|---|---|---|---|---|---|---|
| | | | | | | | | | | | | | | | | | |
| | | | | Сборочные единицы | | | | | | | | | | | | | |
| А3 | | 1 | 3.503.1-95.2-2-30 | Сетка С4 | 2 | 2 | | | | | | | | | | | |
| А3 | | | -01 | Сетка С5 | | | 2 | 2 | | | | | | | | | |
| А3 | | | -02 | Сетка С6 | | | | | 2 | 2 | | | | | | | |
| А3 | | 2 | -03 | Сетка С7 | 1 | 1 | 1 | 1 | 1 | 1 | | | | | | | |
| А3 | | 3 | -04 | Сетка С8 | 2 | 2 | 2 | 2 | 2 | 2 | | | | | | | |
| А3 | | 4 | -05 | Сетка С9 | 2 | 2 | 2 | 2 | 2 | 2 | | | | | | | |
| А3 | | 5 | -06 | Сетка С10 | 2 | 2 | 2 | 2 | 2 | 2 | | | | | | | |
| А3 | | 6 | -07 | Сетка С11 | 2 | 2 | 2 | 2 | 2 | 2 | | | | | | | |
| | | | | | | | | | | | | | | | | | |
| | | | | Детали | | | | | | | | | | | | | |
| БЧ | | 7 | | Ф12Ас-II ГОСТ5781-82, ℓ=1100мм | 64 | 64 | 64 | 64 | 64 | 64 | | | | | | | 0,98 кг |
| БЧ | | 8 | | Ф22Ас-II ГОСТ5781-82, ℓ=1870мм | 8 | 8 | 8 | 8 | 8 | 8 | | | | | | | 5,57 кг |
| БЧ | | 9 | | Ф12Ас-II ГОСТ5781-82, ℓ=3160мм | 8 | 8 | 8 | 8 | 8 | 8 | | | | | | | 2,81 кг |
| | | | | | | | | | | | | | | | | | |
| А3 | | 10 | 3.503.1-95.2-2-36-06 | Петля строповочная | 8 | 8 | 8 | 8 | 8 | 8 | | | | | | | |
| | | | | | | | | | | | | | | | | | |
| | | | | Материалы | | | | | | | | | | | | | |
| | | | | Бетон В25; F300, W8 | 8,52 | 8,52 | 8,52 | 8,52 | 8,52 | 8,52 | | | | | | | $м^3$ |
| | | | | | | | | | | | | | | | | | |

Инв. № подл. | Подп. и дата | Взам. инв. №

Рис. 1
Фасад

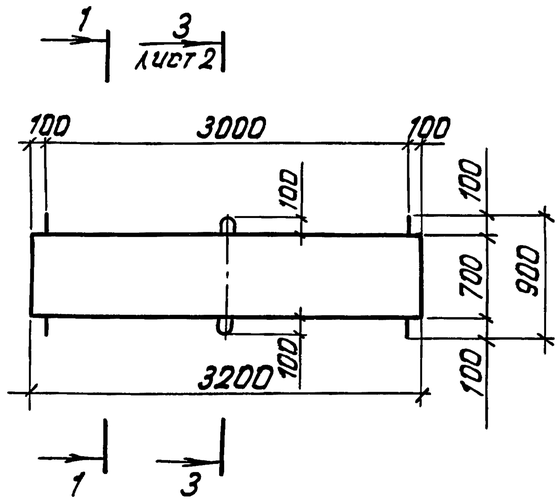


1-1

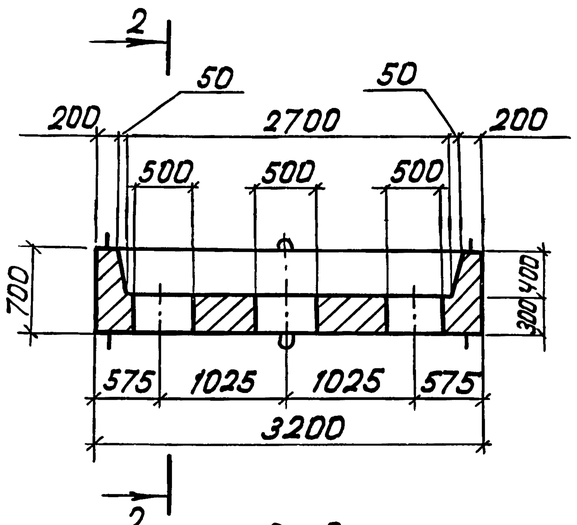


2-2

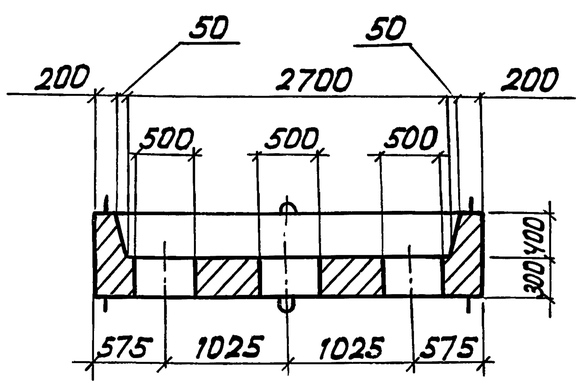


Рис. 2
Остальное-см. рис. 1

1-1

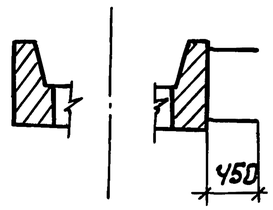


Рис. 3
Остальное-см. рис. 1

1-1

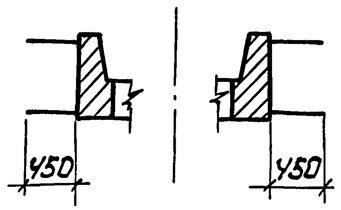


| Обозначение | Марка | Рис. | Масса, т |
|---|---|---|---|
| 3.503.1-95.2-2-07 | Т1.С | 1 | 8,8 |
| -01 | Т2.С | 2 | |
| -02 | Т3.С | 3 | |

1. При бетонировании в проектном положении строповочные петли на нижней поверхности блока не ставить.
2. После извлечения блока из опалубки установленные на нижней поверхности блока петли обрезать.
3. После установки блока ростверка в проектное положение верхние петли обрезать.
4. Спецификацию см. на листе 3.

| | | | |
|---|---|---|---|
| Нач. отд. | Драндин | | 3.503.1-95.2-2-07 |
| Н. контр. | Леднева | | |
| Гл. спец. отд | Дмитриевский | | |
| ГИП | Кашлатова | | Блок ростверка Т (Т1.С... Т3.С) |
| Вед. инж. | Кассель | | Стадия: Р; Лист: 1; Листов: 3 |
| Инж. II кат. | Мальгина | | Гипротрансмост |

Взам. инв. №
Подп. и дата
Инв. № подл.

3 - 3
1:20

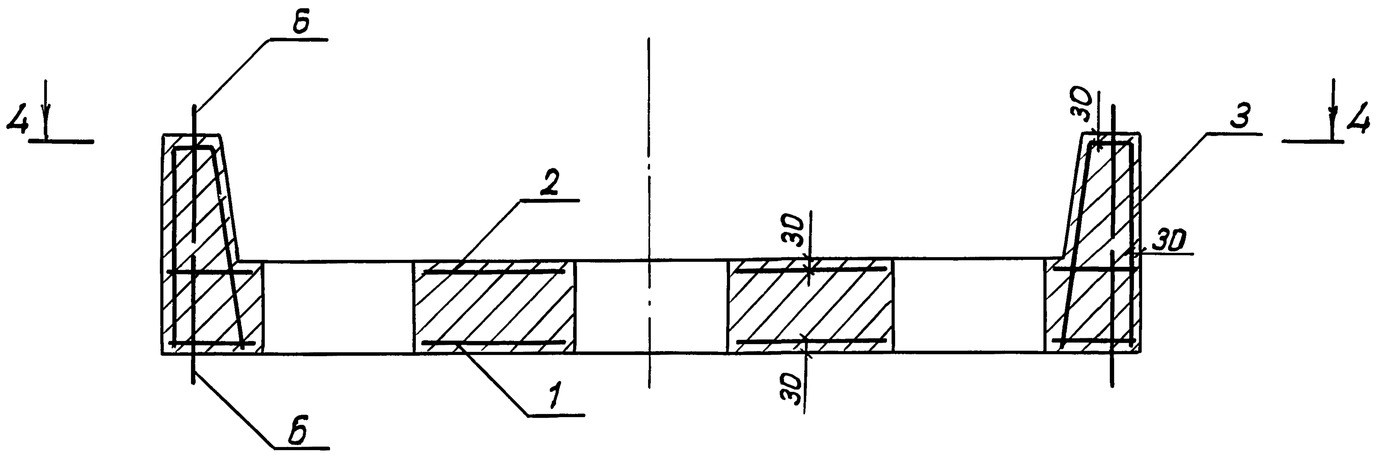


4 - 4
1:20

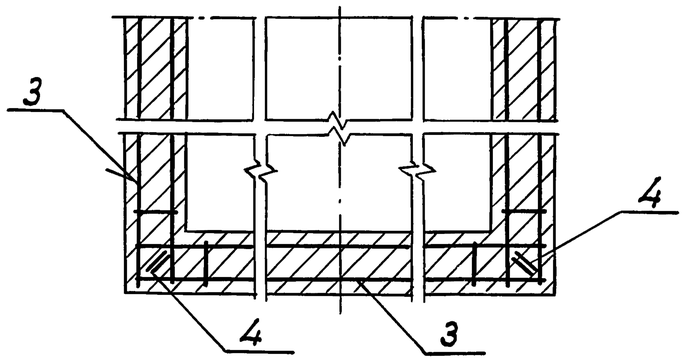


3 - 3
для рис. 2

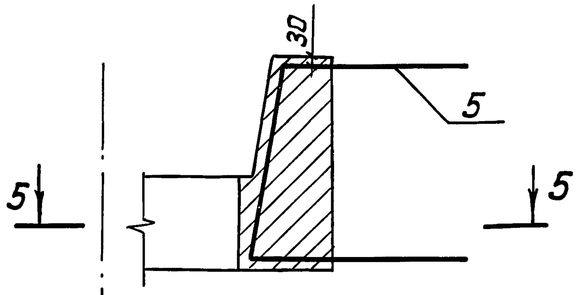


5 - 5

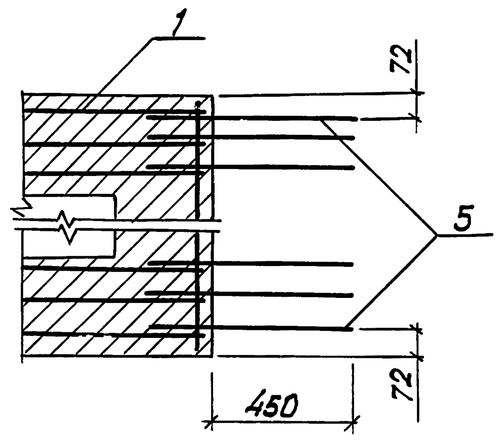


3 - 3
для рис. 3

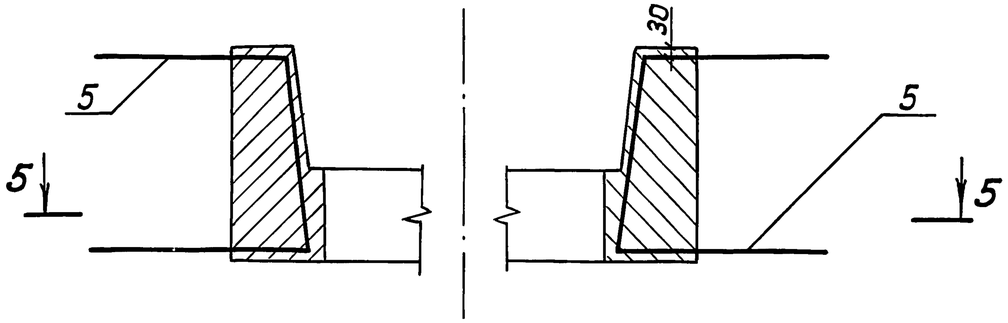


5 - 5

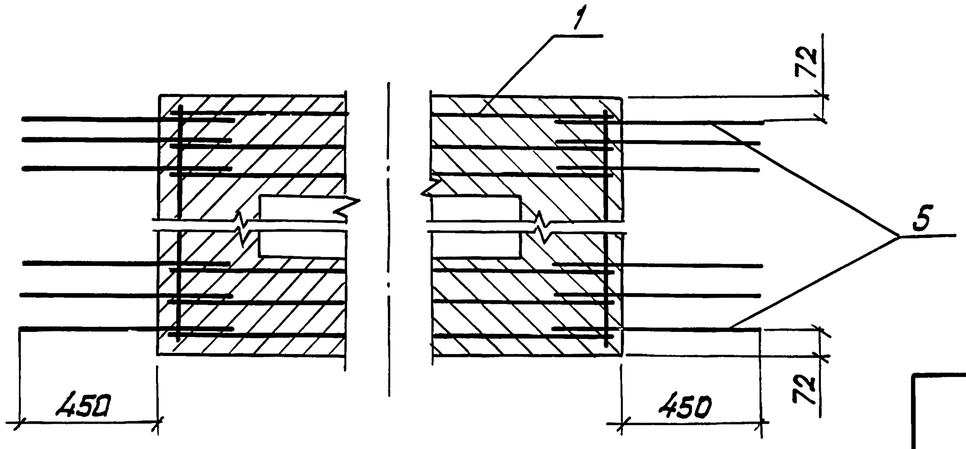


Поз. 4

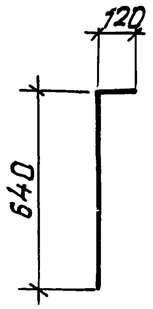


Поз. 5

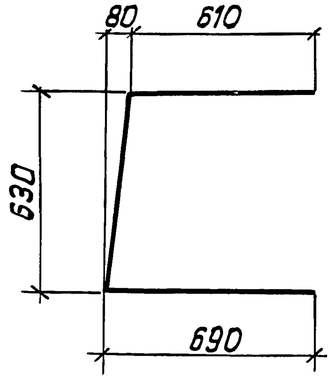


Стержни поз. 5 устанавливаются рядом со стержнями сетки С12 (поз. 1) без зазора

| Инв. № подл. | Подп. и дата | Взам. инв. № |
|---|---|---|
| | | |

3.503.1-95.2-2-07

Лист 2

| Формат | Зона | Поз. | Обозначение | Наименование | Кол. на исполн. — | -01 | -02 | | | | | | | | Примечание |
|---|---|---|---|---|---|---|---|---|---|---|---|---|---|---|---|
| | | | | | | | | | | | | | | | |
| | | | | Сборочные единицы | | | | | | | | | | | |
| А3 | | 1 | 3.503.1-95.2-2-31 | Сетка С12 | 1 | 1 | 1 | | | | | | | | |
| | | 2 | -01 | Сетка С13 | 1 | 1 | 1 | | | | | | | | |
| А4 | | 3 | 3.503.1-95.2-2-13 | Каркас пространственный КП2 | 4 | 4 | 4 | | | | | | | | |
| | | | | | | | | | | | | | | | |
| | | | | Детали | | | | | | | | | | | |
| Б4 | | 4 | | Ф8 А-I ГОСТ 5781-82, ℓ=760мм | 8 | 8 | 8 | | | | | | | | 0,30 кг |
| Б4 | | 5 | | Ф22 Ас-II ГОСТ 5781-82, ℓ=1810мм | - | 29 | 58 | | | | | | | | 5,40 кг |
| | | | | | | | | | | | | | | | |
| А3 | | 6 | 3.503.1-95.2-2-36 - 11 | Петля строповочная | 8 | 8 | 8 | | | | | | | | |
| | | | | | | | | | | | | | | | |
| | | | | Материалы | | | | | | | | | | | |
| | | | | Бетон В25, F300; W8 | 3,5 | 3,5 | 3,5 | | | | | | | | $м^3$ |

Инв. № подл. | Подп. и дата | Взам. инв. №

1 - 1

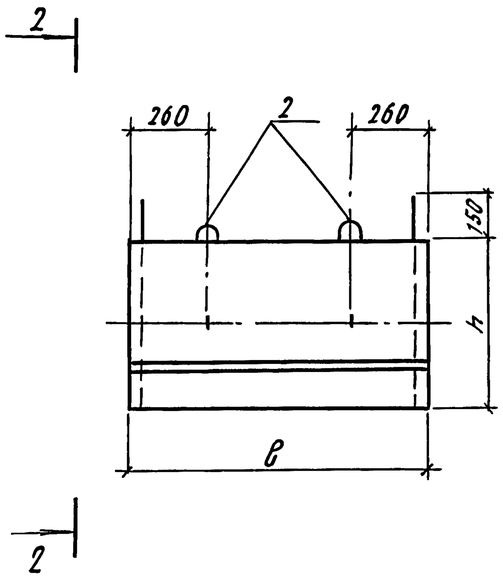


2 - 2

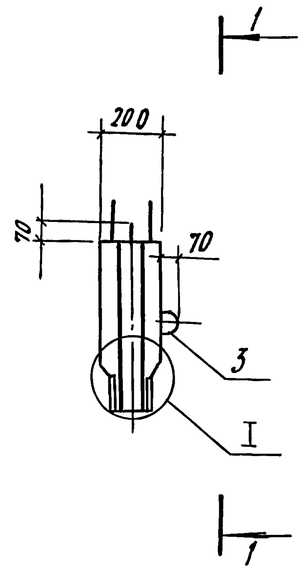


I (1:10)

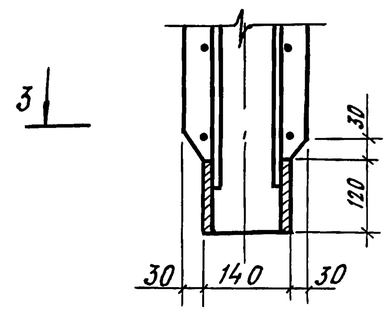


3 - 3

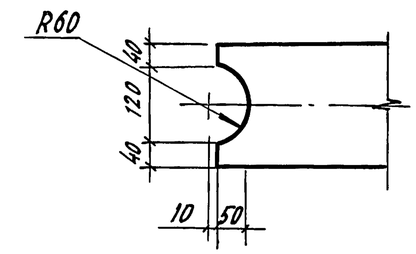


4 - 4

петли не показаны

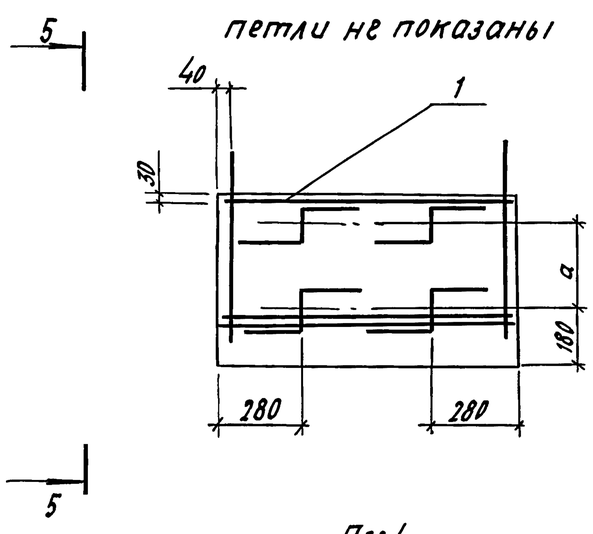


5 - 5

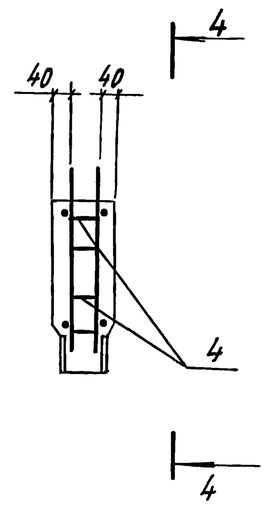


Поз.4

6 - 6

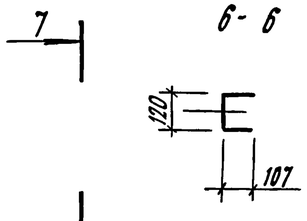


7 - 7

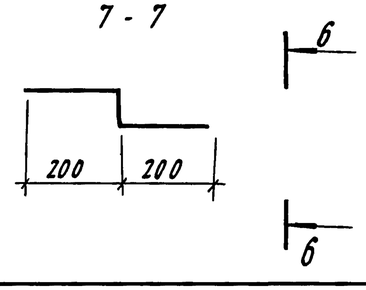


| Обозначение | Марка | Размеры, мм | | | Масса, т |
|---|---|---|---|---|---|
| | | в | h | a | |
| 3.503.1-95. 2-2-08 | Ш1-С.С | 980 | 550 | 250 | 0,3 |
| -01 | Ш2-С.С | 980 | 850 | 550 | 0,4 |
| -02 | Ш3-С.С | 1230 | 550 | 250 | 0,4 |
| -03 | Ш4-С.С | 1230 | 850 | 550 | 0,5 |

Спецификацию см. на листе 2.

| | | | |
|---|---|---|---|
| Нач. отд. | Арандин | | |
| Н. контр. | Леднева | | |
| Гл. спецотд. | Дмитриевский | | |
| ГИП | Кашлатова | | |
| Вед. инж. | Кассель | | |
| Вед. инж. | Мальгина | | |

3.503.1-95.2-2-08

Блок шкафной стенки Ш (Ш1-С.С... Ш4-С.С)

| Стадия | Лист | Листов |
|---|---|---|
| Р | 1 | 2 |

Гипротрансмост

Инв. № подл. | Подп. и дата | Взам. инв. №



Формат А3

| Формат | Зона | Поз. | Обозначение | Наименование | Кол. на исполн. — | -01 | -02 | -03 | | | Примечание |
|---|---|---|---|---|---|---|---|---|---|---|---|
| | | | | Сборочные единицы | | | | | | | |
| А3 | | 1 | 3.503. 1-95. 2-2-32 | Сетка С14 | 2 | | | | | | |
| А3 | | | -01 | Сетка С15 | | 2 | | | | | |
| А3 | | | -02 | Сетка С16 | | | 2 | | | | |
| А3 | | | -03 | Сетка С17 | | | | 2 | | | |
| | | | | Детали | | | | | | | |
| Б4 | | 4 | | ф8А-I ГОСТ 5781-82, ℓ=735мм | 4 | 4 | 4 | 4 | | | 0,29кг |
| А3 | | 2 | 3.503.1-95. 2-2-36 | Петля строповочная | 2 | 2 | 2 | 2 | | | |
| А3 | | 3 | -07 | Петля строповочная | 2 | 2 | 2 | 2 | | | |
| | | | | Материалы | | | | | | | |
| | | | | Бетон В27,5; F300; W6 | 0,11 | 0,17 | 0,14 | 0,21 | | | м³ |

Инв. № подл. | Подп. и дата | Взам. инв. №

1 - 1

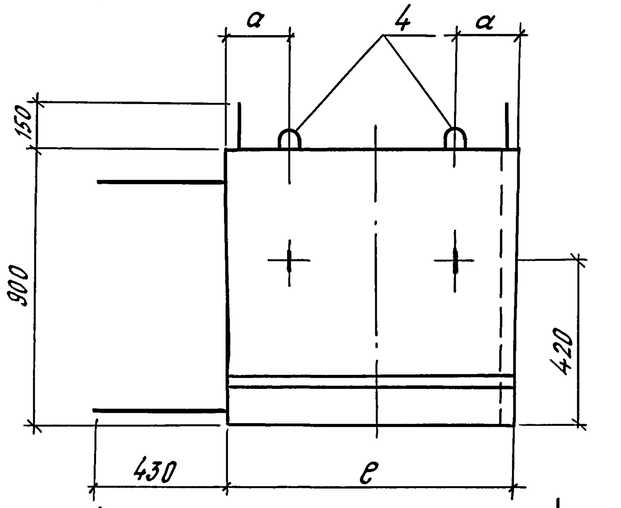


2 - 2

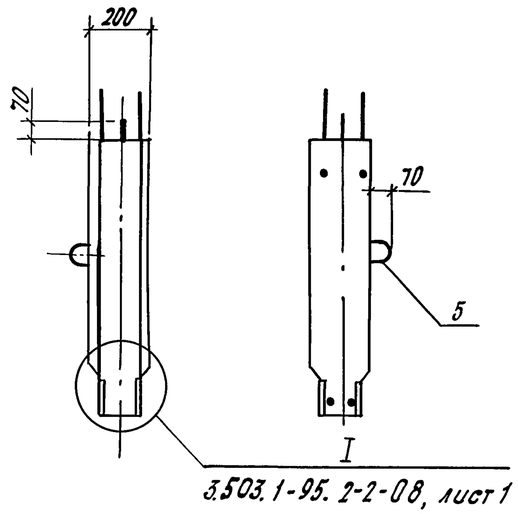


3 - 3

4 - 4

(петли не показаны)

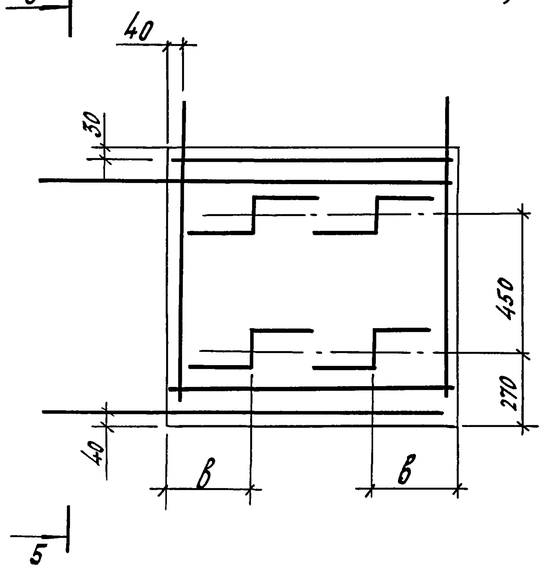


5 - 5

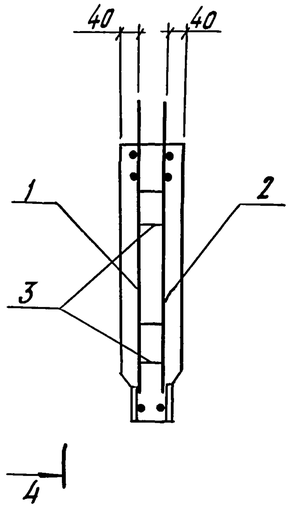


Поз.3

6 - 6

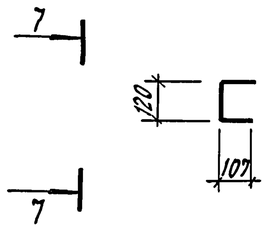


7 - 7

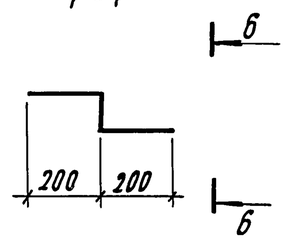


| Обозначение | Марка | Размеры, мм | | | Масса, т |
|---|---|---|---|---|---|
| | | l | a | в | |
| 3.503.1-95. 2-2-09 | Ш1-К.С | 950 | 200 | 240 | 0,4 |
| -01 | Ш2-К.С | 1700 | 330 | 310 | 0,8 |

Спецификацию см. на листе 2.

| | | | |
|---|---|---|---|
| Нач. отд. | Драндин | | |
| Н. контр. | Леднева | | |
| Гл. спец. отд. | Дмитриевский | | |
| ГИП | Кашлатова | | |
| Вед. инж. | Кассель | | |
| Инж. II кат. | Мальгина | | |

3.503.1-95.2-2-09

Блок шкафной стенки Ш (Ш1-К.С; Ш2-К.С)

| Стадия | Лист | Листов |
|---|---|---|
| Р | 1 | 2 |

ГИПРОТРАНСМОСТ

Взам. инв. № | Подпись и дата | Инв. № подл.

25258 31

Формат А3

| Формат | Зона | Поз. | Обозначение | Наименование | Кол. на исполн. – | Кол. на исполн. -01 | | | | | Примечание |
|---|---|---|---|---|---|---|---|---|---|---|---|
| | | | | | | | | | | | |
| | | | | Сборочные единицы | | | | | | | |
| А3 | | 1 | 3.503.1-95.2-2-33 | Сетка С18 | 1 | | | | | | |
| А3 | | 2 | -01 | Сетка С18н | 1 | | | | | | |
| А3 | | 1 | -02 | Сетка С19 | | 1 | | | | | |
| А3 | | 2 | -03 | Сетка С19н | | 1 | | | | | |
| | | | | | | | | | | | |
| | | | | Детали | | | | | | | |
| Б4 | | 3 | | Ф8А-I ГОСТ5781-82, ℓ=735мм | 4 | 4 | | | | | 0,29кг |
| | | | | | | | | | | | |
| А3 | | 4 | 3.503.1-95.2-2-36 | Петля строповочная | 2 | 2 | | | | | |
| А3 | | 5 | -07 | Петля строповочная | 2 | 2 | | | | | |
| | | | | | | | | | | | |
| | | | | | | | | | | | |
| | | | | Материалы | | | | | | | |
| | | | | Бетон В27.5; F300; W6 | 0,17 | 0,30 | | | | | $м^3$ |

Инв. № подл. | Подп. и дата | Взам. инв. №

3.503.1-95.2-2-10 - изображено
-01- зеркальное отражение

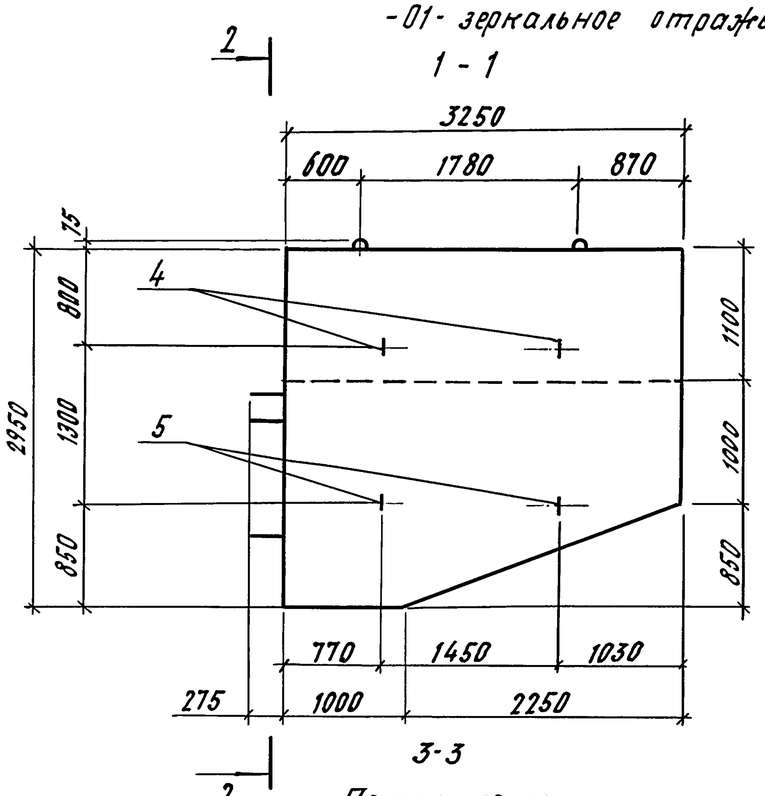


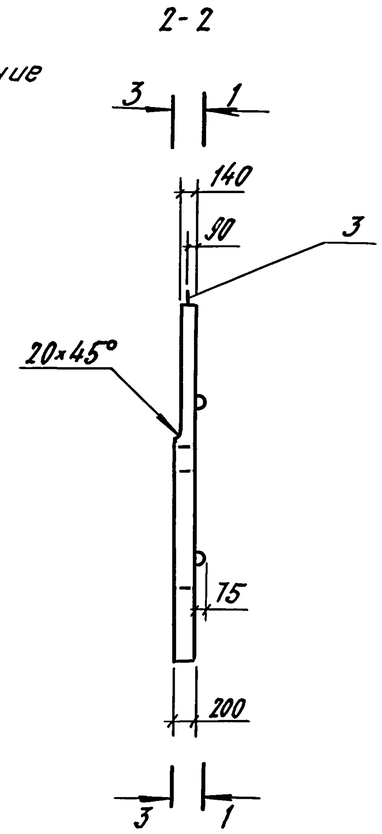


Петли не показаны

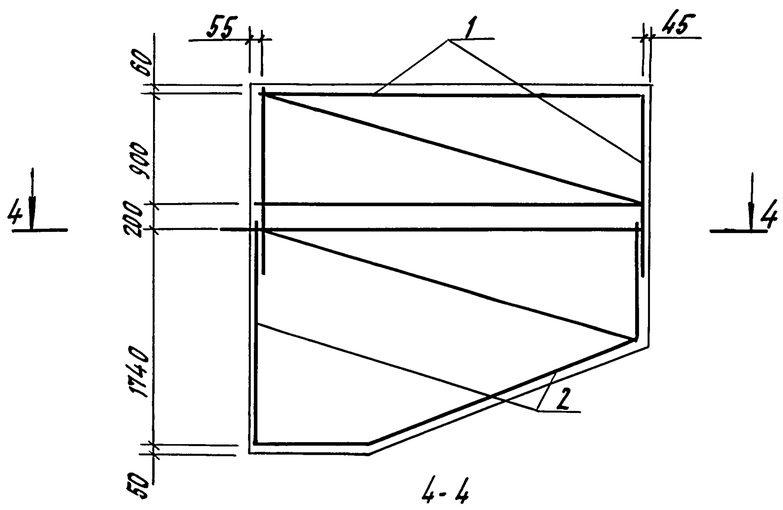


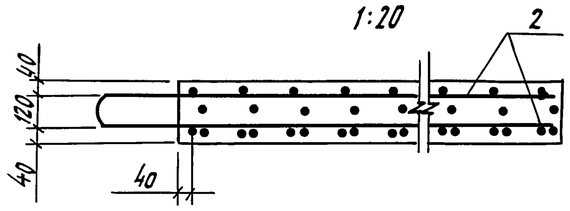


| Обозначение | Марка | Масса, т |
|---|---|---|
| 3.503.1-95. 2-2-10 | К1.С | 3,8 |
| -01 | К1н.С | |

| Формат | Зона | Поз. | Обозначение | Наименование | Кол. | Примечание |
|---|---|---|---|---|---|---|
| | | | | | | |
| | | | | Сборочные единицы | | |
| | | | | Каркасы пространственные | | |
| А3 | | 1 | 3.503.1-95. 2-2-14 | КП3 | 1 | |
| А3 | | 2 | 3.503.1-95. 2-2-15 | КП4 | 1 | |
| | | | | Детали | | |
| А3 | | 3 | 3.503.1-95. 2-2-36-01 | Петля строповочная | 2 | |
| А3 | | 4 | -08 | Петля строповочная | 2 | |
| А3 | | 5 | -09 | Петля строповочная | 2 | |
| | | | | Материалы | | |
| | | | | Бетон В27.5; F300; W6 | 1,5 | $м^3$ |
| | | | 3.503.1-95.2-2-10-01 (тоже | как для 3.503.1-95.2-2-10) | | |

| | | |
|---|---|---|
| Нач. отд. | Арандин | |
| Н. контр. | Леднева | |
| Гл. спец. отд. | Дмитриевский | |
| ГИП | Кашлатова | |
| Вед. инж. | Кассель | |
| Инж. IIкат. | Мальгина | |

3.503.1-95.2-2-10

Блок крыла К (К1.С и К1н.С)

| Стадия | Лист | Листов |
|---|---|---|
| Р | | 1 |

ГИПРОТРАНСМОСТ

Инв. № подл. | Подп. и дата | Взам. инв. №

1 - 1

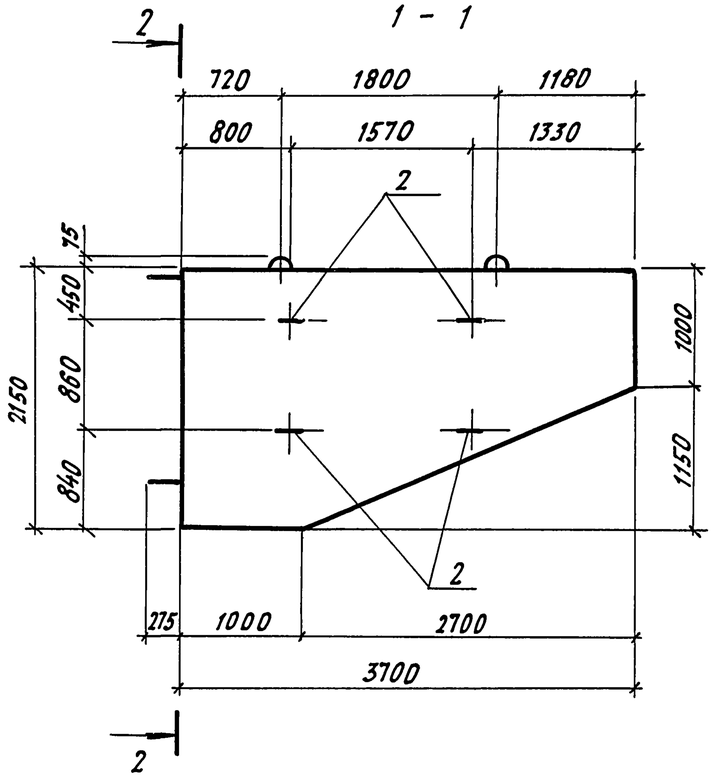


2 - 2

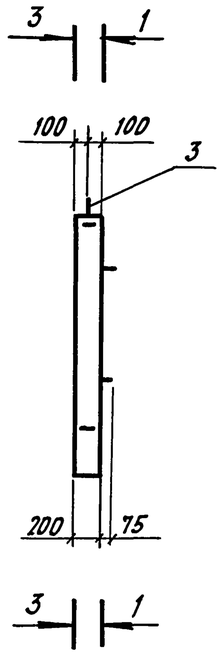


3 - 3

(Петли не показаны)

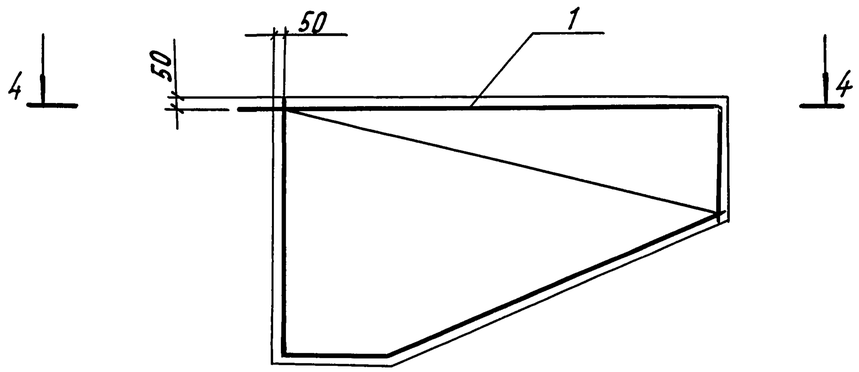


4 - 4

1:20

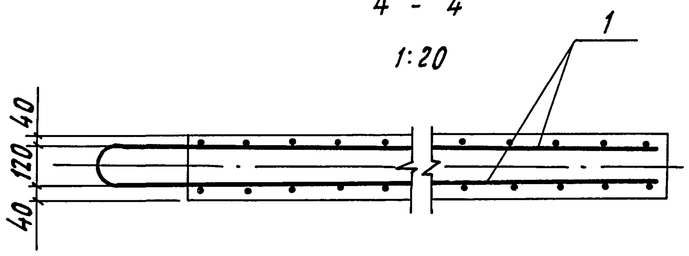


| Формат | Зона | Поз. | Обозначение | Наименование | Кол. | Примечание |
|---|---|---|---|---|---|---|
| | | | | | | |
| | | | | Сборочные единицы | | |
| | | | | Каркас пространственный КП5 | | |
| А3 | | 1 | 3.503.1-95-2-2-16 | | 1 | |
| | | | | Детали | | |
| А3 | | 2 | 3.503.1-95-2-2-36-09 | Петля строповочная | 4 | |
| А3 | | 3 | -01 | Петля строповочная | 2 | |
| | | | | Материалы | | |
| | | | | Бетон В27,5; F300; W6 | 1,3 | $м^3$ |
| | | | | | | |
| | | | | | | |

Масса блока - 3,2т

| | | |
|---|---|---|
| Нач. отд. | Дранчин | |
| Н. контр. | Леонева | |
| Гл. спец. отд. | Дмитриевский | |
| ГИП | Кашлатова | |
| Вед. инж. | Кассель | |
| Инж. II кат. | Мальгина | |

3.503.1-95.2-2-11

Блок крыла К2.С

| Стадия | Лист | Листов |
|---|---|---|
| Р | | 1 |

Гипротрансмост

Инв. № подл. | Подп. и дата | Взам. инв. №

25258 34 Формат А3

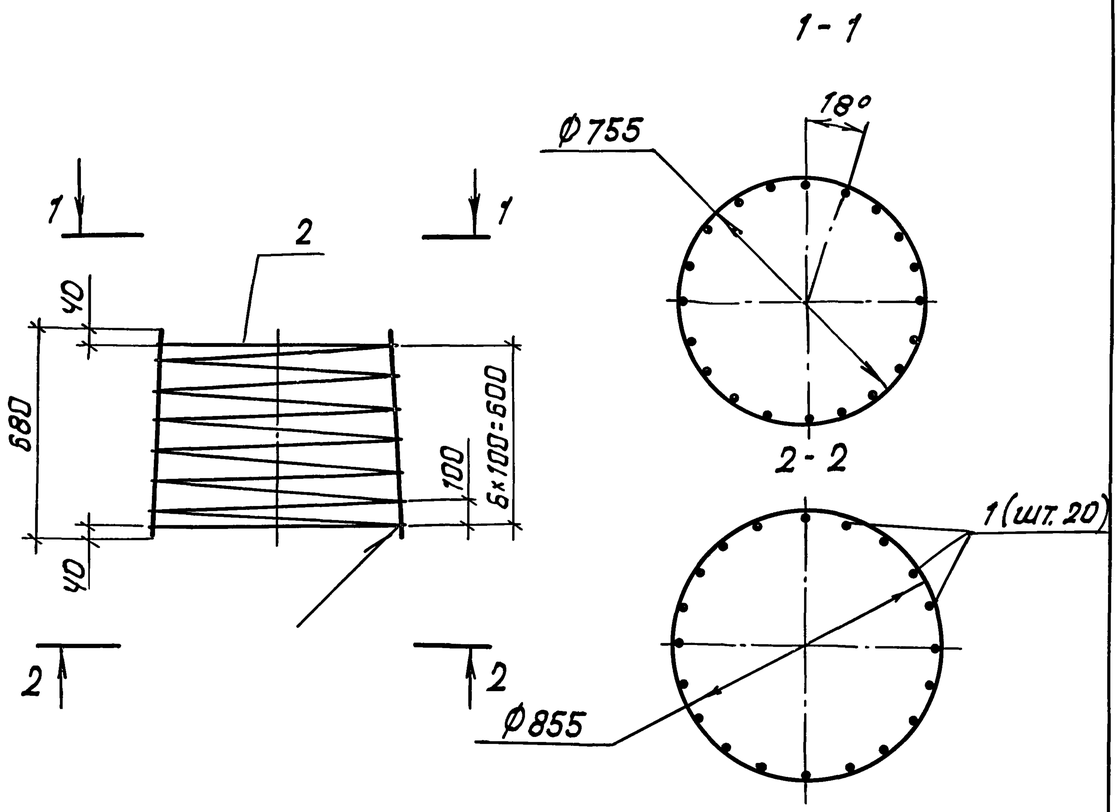


| Формат | Зона | Поз. | Обозначение | Наименование | Кол | Примечание |
|---|---|---|---|---|---|---|
| | | | | | | |
| | | | | Детали | | |
| БЧ | | 1 | | Ф10Ас-II ГОСТ5781-82; ℓ=680мм | 20 | 0,42 кг |
| БЧ | | 2 | | Ф6А-I ГОСТ5781-82; ℓ=4830мм | 1 | 1,1 кг |

Масса каркаса - 9,5 кг.

| | | |
|---|---|---|
| Нач. отд. | Драндин | |
| Н. контр. | Леднева | |
| Гл. спец. отд. | Дмитриевский | |
| ГИП | Кащлатова | |
| Вед. инж. | Кассель | |
| Вед. инж. | Долгова | |

3.503.1-95.2-2-12

Каркас пространственный КП1

| Стадия | Лист | Листов |
|---|---|---|
| Р | | 1 |

Гипротрансмост

Формат А4

Взам. инв. № | Подп. и дата | Инв. № подл.

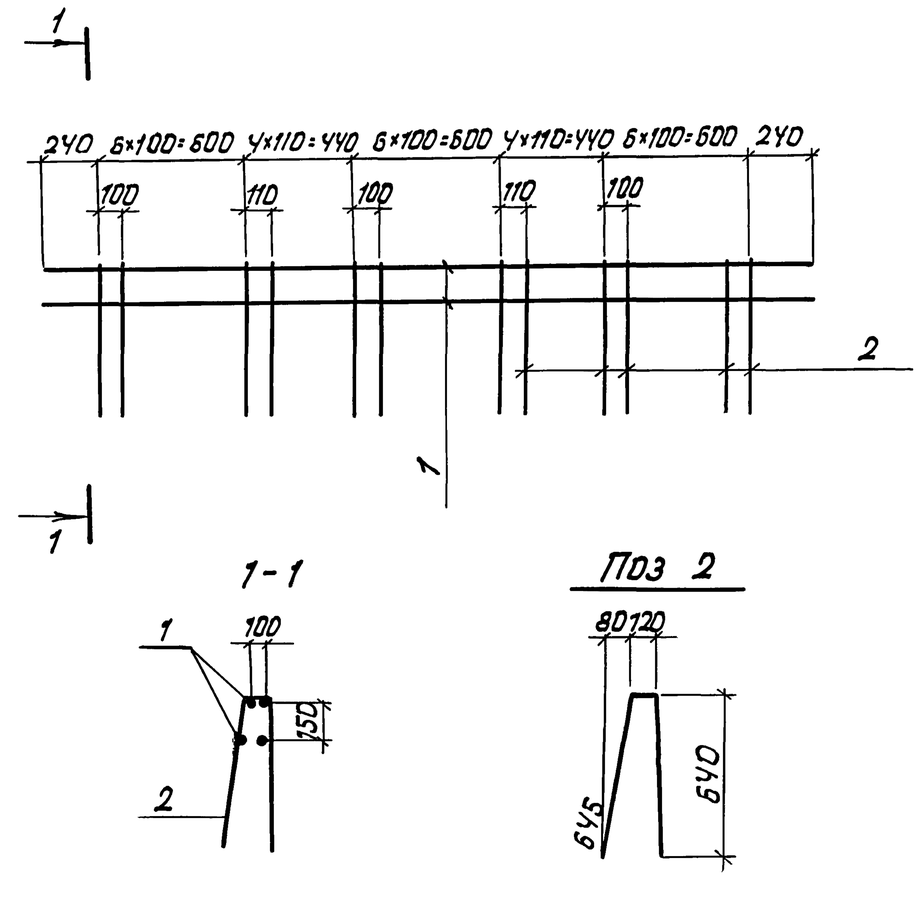


| Формат | Зона | Поз. | Обозначение | Наименование | Кол | Примечание |
|---|---|---|---|---|---|---|
| | | | | Детали | | |
| БЧ | | 1 | | Ф12Ас-II ГОСТ5781-82; ℓ=3160мм | 4 | 2,81 кг |
| БЧ | | 2 | | Ф8А-I ГОСТ5781-82; ℓ=1405мм | 27 | 0,56 кг |

Масса каркаса - 26,4 кг.

| | | |
|---|---|---|
| Нач. отд. | Драндин | |
| Н. контр. | Леднева | |
| Гл. спец. отд. | Дмитриевский | |
| ГИП | Кащлатова | |
| Вед. инж. | Кассель | |
| Инж. II кат. | Мальгина | |

3.503.1-95.2-2-13

Каркас пространственный КП2

| Стадия | Лист | Листов |
|---|---|---|
| Р | | 1 |

Гипротрансмост

Взам. инв. № | Подп. и дата | Инв. № подл.

1-1

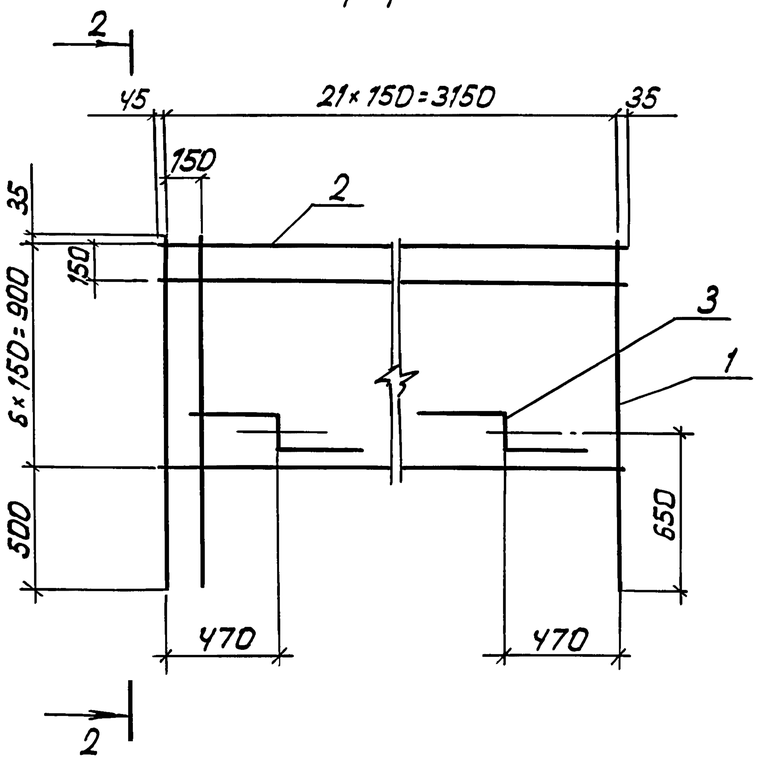


2-2

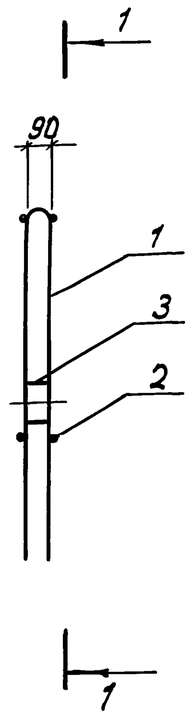


Поз. 1

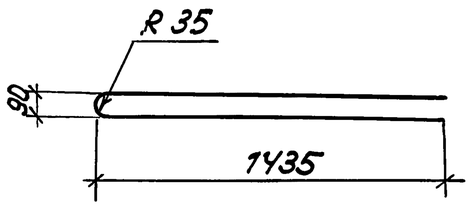


Поз. 3

3-3

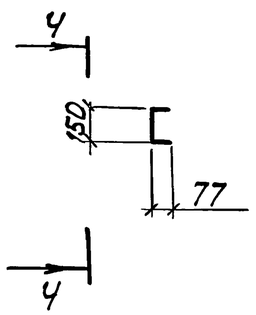


4-4

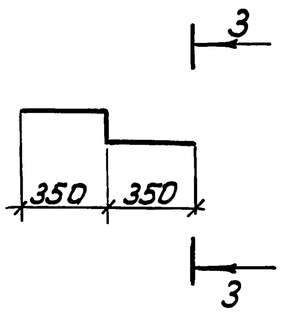


| Формат | Зона | Поз. | Обозначение | Наименование | Кол. | Примечание |
|---|---|---|---|---|---|---|
| | | | | | | |
| | | | | | | |
| | | | | | | |
| | | | | Детали | | |
| БЧ | | 1 | | Ф12Ас-II ГОСТ5781-82; ℓ=2940мм | 22 | 2,62 кг |
| БЧ | | 2 | | Ф8А-I ГОСТ5781-82; ℓ=3230мм | 14 | 1,28 кг |
| БЧ | | 3 | | Ф8А-I ГОСТ5781-82; ℓ=1000мм | 2 | 0,40 кг |

Масса каркаса – 76,4 кг

| | | | |
|---|---|---|---|
| Нач. отд. | Драндин | | |
| Н. контр. | Агаева | | |
| Гл. спец. отд. | Дмитриевский | | |
| ГИП | Кашлатова | | |
| Вед. инж. | Кассель | | |
| Инж. II кат. | Мальгина | | |

3.503.1-95.2-2-14

Каркас пространственный КП3

| Стадия | Лист | Листов |
|---|---|---|
| Р | | 1 |

Гипротрансмост

Инв. № подл. | Подп. и дата | Взам. инв. №

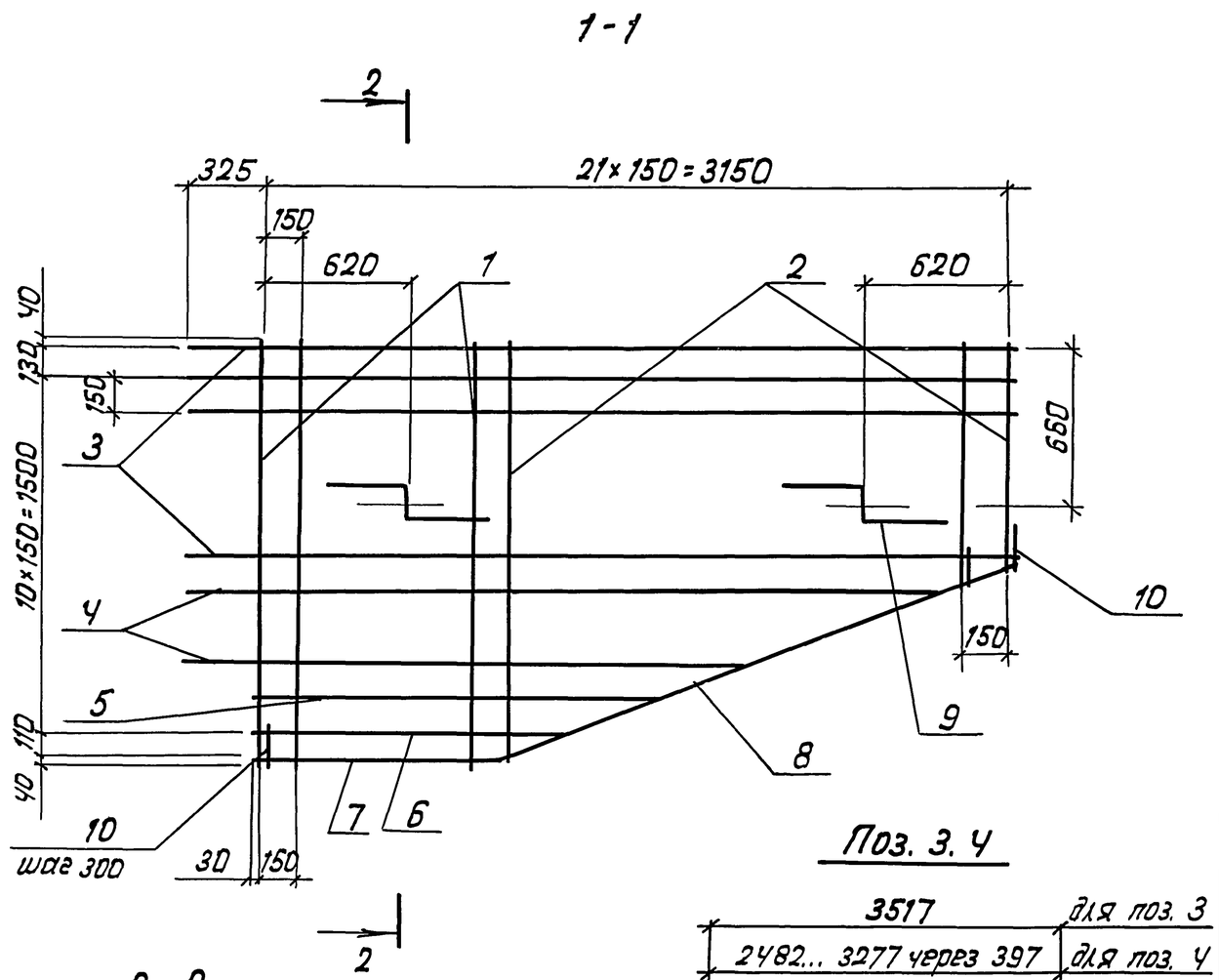


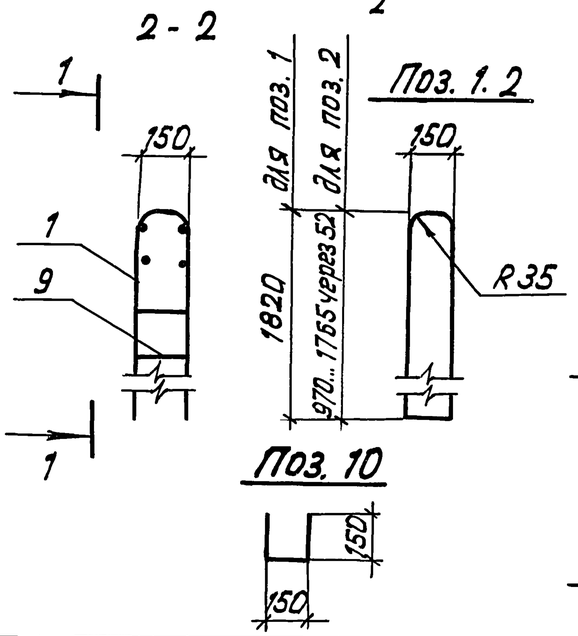





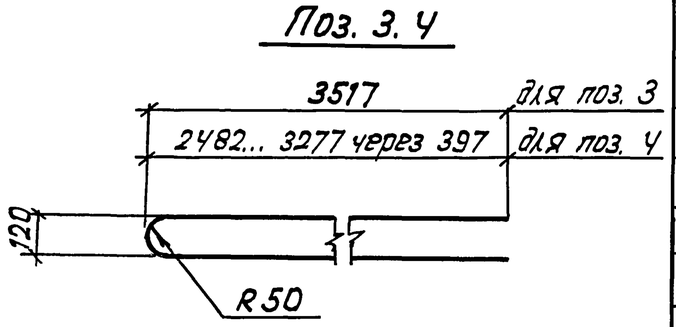


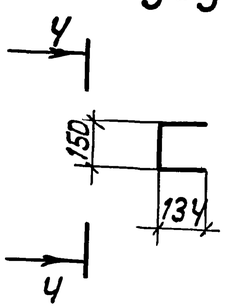


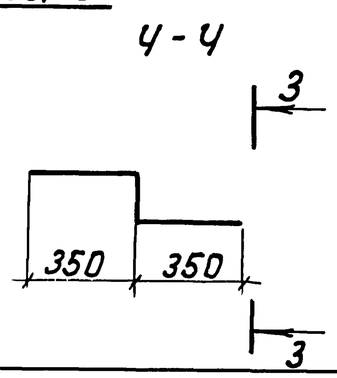


| Формат | Зона | Поз. | Обозначение | Наименование | Кол. | Примечание |
|---|---|---|---|---|---|---|
| | | | | | | |
| | | | | Детали | | |
| БЧ | | 1 | | Ф12Ас-II ГОСТ 5781-82; ℓ=3750мм | 7 | 3,35 кг |
| БЧ | | 2 | | Ф12Ас-II ГОСТ 5781-82, | | |
| | | | | 2060...3650 через 104мм; ℓср=2855мм | 15 | 2,54 кг |
| БЧ | | 3 | | Ф16Ас-II ГОСТ 5781-82; ℓ=7110мм | 7 | 11,23 кг |
| БЧ | | 4 | | Ф16Ас-II ГОСТ 5781-82, | | |
| | | | | 5040...6630 через 795; ℓср=5840мм | 3 | 9,23 кг |
| БЧ | | 5 | | Ф16Ас-II ГОСТ 5781-82; ℓ=1780мм | 2 | 2,81 кг |
| БЧ | | 6 | | Ф16Ас-II ГОСТ 5781-82; ℓ=1380мм | 2 | 2,21 кг |
| БЧ | | 7 | | Ф16Ас-II ГОСТ 5781-82; ℓ=1110мм | 2 | 1,75 кг |
| БЧ | | 8 | | Ф12Ас-II ГОСТ 5781-82; ℓ=2370мм | 2 | 2,11 кг |
| БЧ | | 9 | | Ф8А-I ГОСТ 5781-82; ℓ=1120мм | 2 | 0,44 кг |
| БЧ | | 10 | | Ф8А-I ГОСТ 5781-82; ℓ=450мм | 12 | 0,18 кг |

Масса каркаса - 188,7 кг

| | | |
|---|---|---|
| Нач. отд. | Драндин | |
| Н. контр. | Леднева | |
| Гл. спец. отд. | Дмитриевский | |
| ГИП | Кашлатова | |
| Вед. инж. | Кассель | |
| Инж. II кат. | Мальвина | |

3.503.1-95.2-2-15

Каркас пространственный КП4

| Стадия | Лист | Листов |
|---|---|---|
| Р | | 1 |

Гипротрансмост

Инв. № подл. | Подп. и дата | Взам. инв. №

25258 37 Формат А3

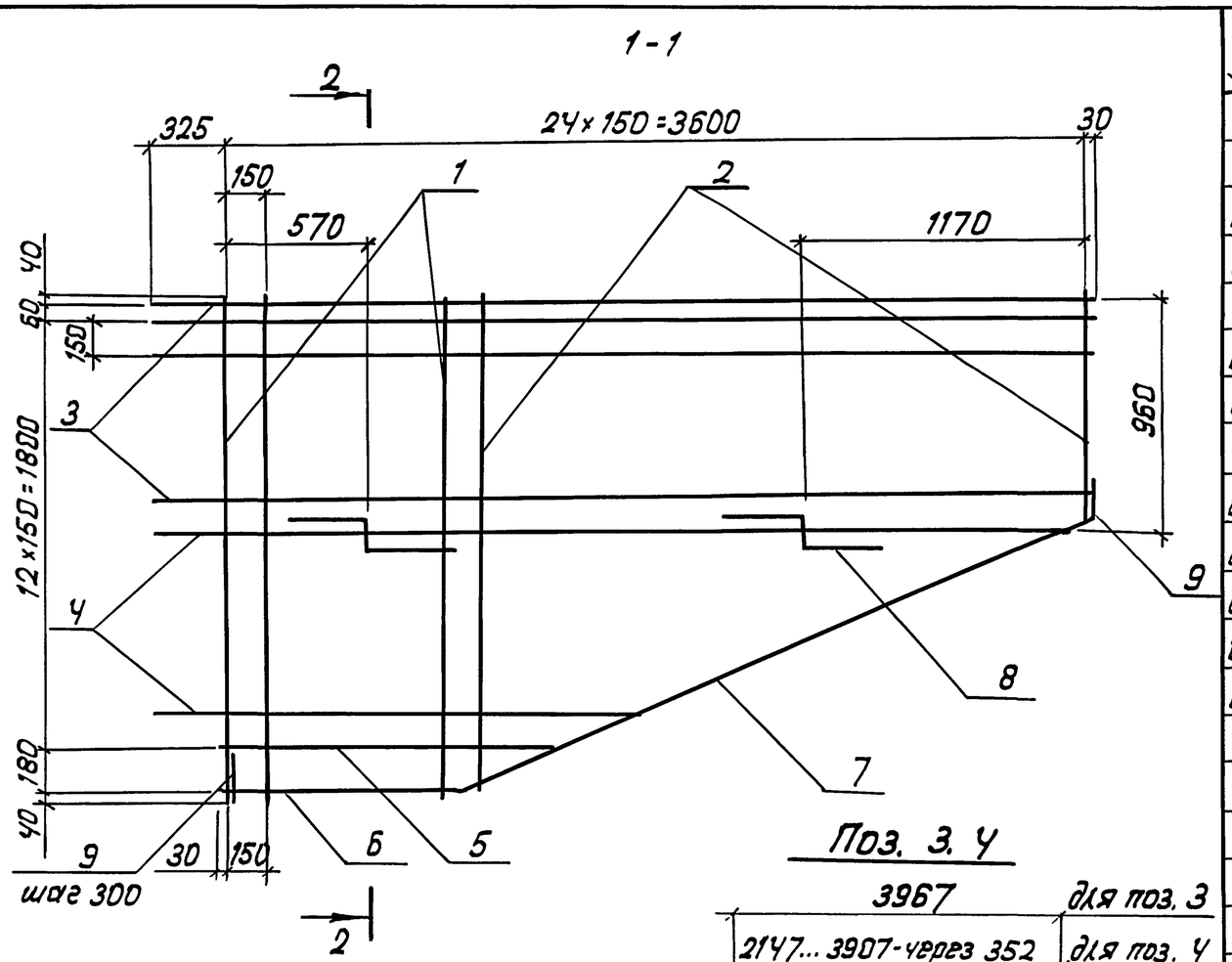


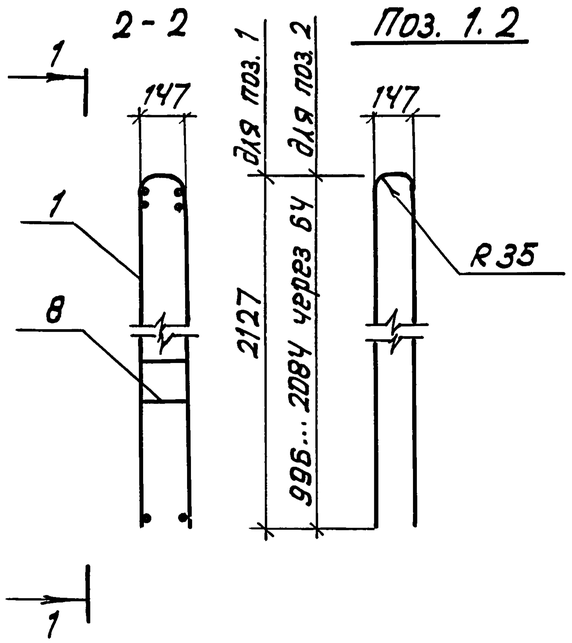


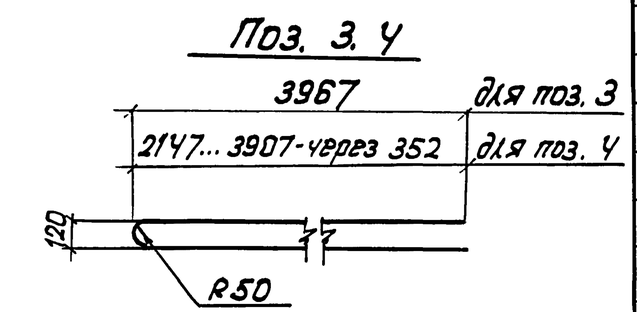


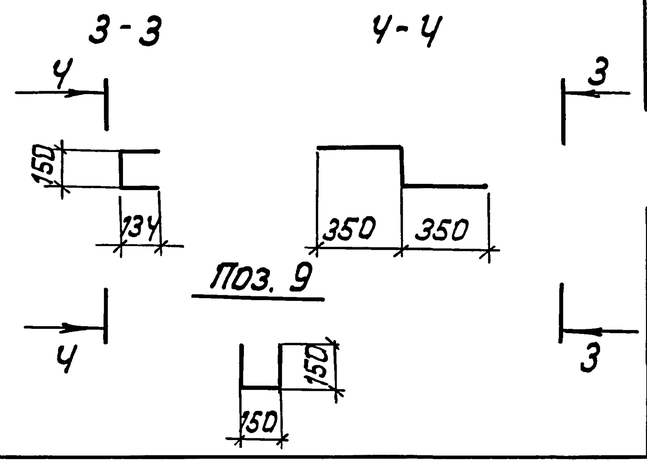


| Формат | Зона | Поз. | Обозначение | Наименование | Кол. | Примечание |
|---|---|---|---|---|---|---|
| | | | | | | |
| | | | | Детали | | |
| БЧ | | 1 | | Ф12Ас-II ГОСТ 5781-82; ℓ=4370мм | 7 | 3,89 кг |
| БЧ | | 2 | | Ф12Ас-II ГОСТ 5781-82, | | |
| | | | | 2110...4285 через 128мм; ℓср=3200мм | 18 | 2,85 кг |
| БЧ | | 3 | | Ф16Ас-II ГОСТ 5781-82; ℓ=8010мм | 7 | 12,66 кг |
| БЧ | | 4 | | Ф16Ас-II ГОСТ 5781-82, | | |
| | | | | 4370...7890 через 704мм; ℓср=6130мм | 6 | 9,69 кг |
| БЧ | | 5 | | Ф16Ас-II ГОСТ 5781-82; ℓ=1500мм | 2 | 2,37 кг |
| БЧ | | 6 | | Ф16Ас-II ГОСТ 5781-82; ℓ=1080мм | 2 | 1,71 кг |
| БЧ | | 7 | | Ф12Ас-II ГОСТ 5781-82; ℓ=2900мм | 2 | 2,58 кг |
| БЧ | | 8 | | Ф8А-I ГОСТ 5781-82; ℓ=1120мм | 2 | 0,44 кг |
| БЧ | | 9 | | Ф8А-I ГОСТ 5781-82; ℓ=450мм | 13 | 0,18 кг |

Масса каркаса - 241,8 кг

| | | |
|---|---|---|
| Нач. отд. | Грандин | |
| Н. контр. | Леднева | |
| Гл. спец. отд | Дмитриевский | |
| ГИП | Кашлатова | |
| Вед. инж. | Кассель | |
| Инж. II кат | Мальгина | |

3.503.1-95.2-2-16

Каркас пространственный КП5

| Стадия | Лист | Листов |
|---|---|---|
| Р | | 1 |

Гипротрансмост

Взам. инв. № | Подп. и дата | Инв. № подл.

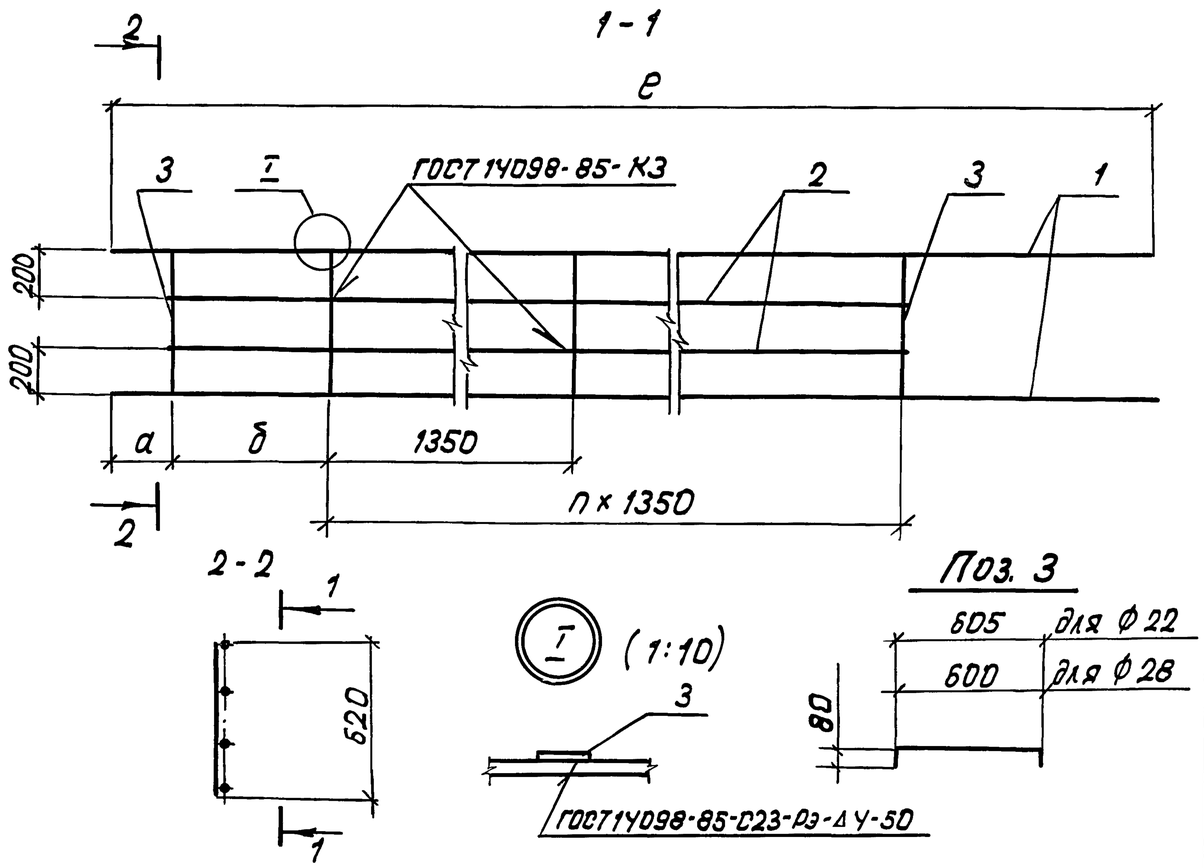


| Обозначение | Марка | Размеры, мм ℓ | а | б | n, шт. | Масса, кг |
|---|---|---|---|---|---|---|
| 3.503.1-95.2-2-17 | КР1 | 3300 | 250 | 650 | 1 | 33,6 |
| -01 | КР2 | 4050 | 250 | 1400 | 1 | 42,6 |
| -02 | КР3 | 4600 | 900 | 1400 | 1 | 45,8 |
| -03 | КР4 | 4800 | 1000 | 1400 | 1 | 47,0 |
| -04 | КР5 | | | | | 75,3 |
| -05 | КР6 | 7300 | 250 | 650 | 4 | 82,6 |
| -06 | КР7 | 8050 | 250 | 1400 | 4 | 91,6 |

| Формат | Зона | Поз. | Обозначение | Наименование | Кол. | Примечание |
|---|---|---|---|---|---|---|
| | | | | 3.503.1-95.2-2-17 | | |
| БЧ | | 1 | | Ф22Ас-II ГОСТ 5781-82; ℓ=3300мм | 2 | 9,83кг |
| БЧ | | 2 | | Ф22Ас-II ГОСТ 5781-82; ℓ=2100мм | 2 | 6,26кг |
| БЧ | | 3 | | Ф10Ас-II ГОСТ 5781-82; ℓ=740мм | 3 | 0,46кг |
| | | | | 3.503.1-95.2-2-17-01 | | |
| БЧ | | 1 | | Ф22Ас-II ГОСТ 5781-82; ℓ=4050мм | 2 | 12,10кг |
| БЧ | | 2 | | Ф22Ас-II ГОСТ 5781-82; ℓ=2850мм | 2 | 8,50кг |
| БЧ | | 3 | | Ф10Ас-II ГОСТ 5781-82; ℓ=740мм | 3 | 0,46кг |
| | | | | 3.503.1-95.2-2-17-02 | | |
| БЧ | | 1 | | Ф22Ас-II ГОСТ 5781-82; ℓ=4600мм | 2 | 13,71кг |
| БЧ | | 2 | | Ф22Ас-II ГОСТ 5781-82; ℓ=2850мм | 2 | 8,50кг |
| БЧ | | 3 | | Ф10Ас-II ГОСТ 5781-82; ℓ=740мм | 3 | 0,46кг |
| | | | | 3.503.1-95.2-2-17-03 | | |
| БЧ | | 1 | | Ф22Ас-II ГОСТ 5781-82; ℓ=4800мм | 2 | 14,30кг |
| БЧ | | 2 | | Ф22Ас-II ГОСТ 5781-82; ℓ=2850мм | 2 | 8,50кг |
| БЧ | | 3 | | Ф10Ас-II ГОСТ 5781-82; ℓ=740мм | 3 | 0,46кг |
| | | | | 3.503.1-95.2-2-17-04 | | |
| БЧ | | 1 | | Ф28Ас-II ГОСТ 5781-82; ℓ=4800мм | 2 | 23,18кг |
| БЧ | | 2 | | Ф28Ас-II ГОСТ 5781-82; ℓ=2850мм | 2 | 13,77кг |
| БЧ | | 3 | | Ф10Ас-II ГОСТ 5781-82; ℓ=735мм | 3 | 0,46кг |
| | | | | 3.503.1-95.2-2-17-05 | | |
| БЧ | | 1 | | Ф22Ас-II ГОСТ 5781-82; ℓ=7300мм | 2 | 21,75кг |
| БЧ | | 2 | | Ф22Ас-II ГОСТ 5781-82; ℓ=6100мм | 2 | 18,18кг |
| БЧ | | 3 | | Ф10Ас-II ГОСТ 5781-82; ℓ=740мм | 6 | 0,46кг |
| | | | | 3.503.1-95.2-2-17-06 | | |
| БЧ | | 1 | | Ф22Ас-II ГОСТ 5781-82; ℓ=8050мм | 2 | 24,0кг |
| БЧ | | 2 | | Ф22Ас-II ГОСТ 5781-82; ℓ=6850мм | 2 | 20,4кг |
| БЧ | | 3 | | Ф10Ас-II ГОСТ 5781-82; ℓ=740мм | 6 | 0,46кг |

Взам. инв. №

Подп. и дата

Инв. № подл.

| | | |
|---|---|---|
| Нач. отд. | Драндин | |
| Н. контр. | Ледневa | |
| Гл. спец. отд. | Дмитриевский | |
| ГИП | Кашлатова | |
| Вед. инж. | Кассель | |
| Вед. инж. | Долгова | |

**3.503.1-95.2-2-17**

Каркас плоский КР (КР1... КР7)

| Стадия | Лист | Листов |
|---|---|---|
| Р | | 1 |

Гипротрансмост

1-1

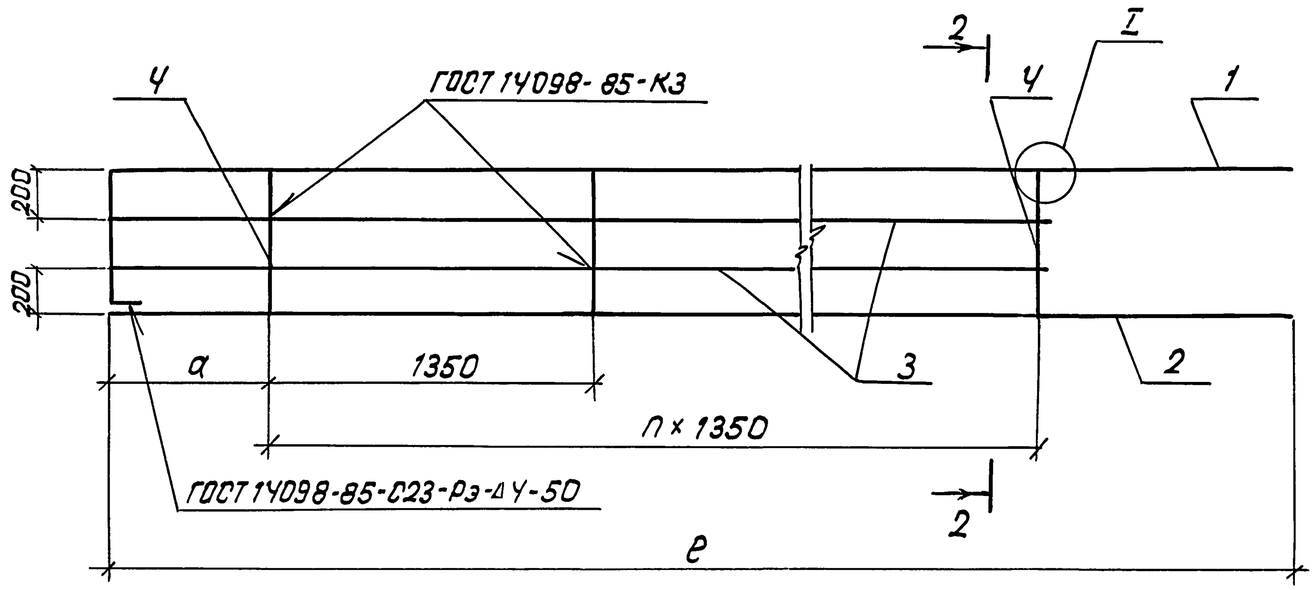


2-2

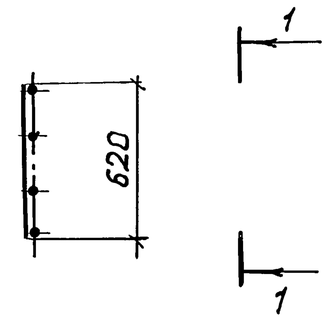


Поз. 1

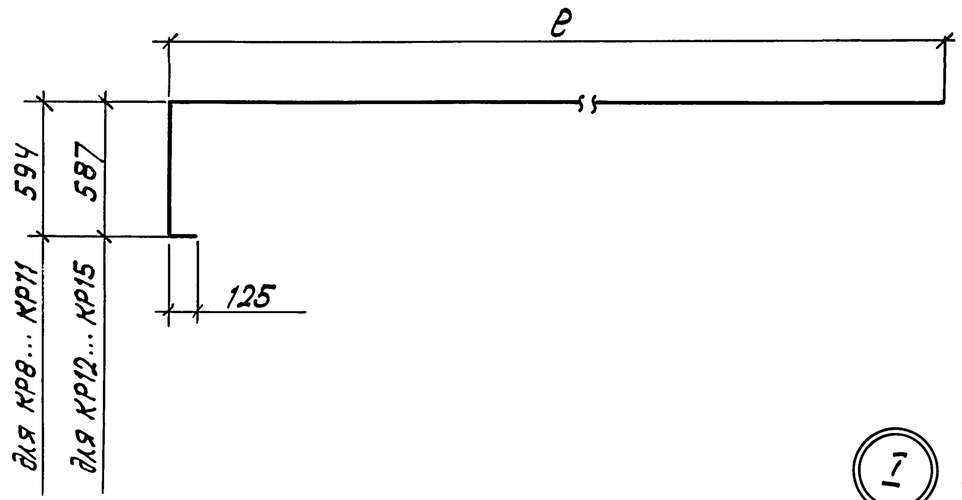


Поз. 4

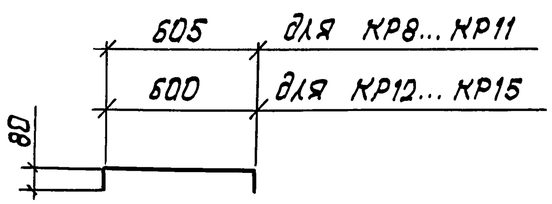


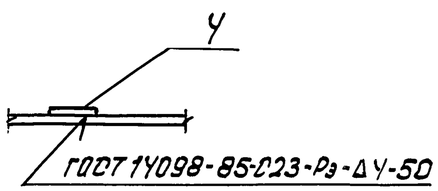


I (1:10)

| Обозначение | Марка | Размеры, мм | | n, шт. | Диаметр арматуры, мм | Масса, кг |
|---|---|---|---|---|---|---|
| | | a | e | | | |
| 3.503.1-95.2-2-18 | КР8 | 660 | 3060 | 1 | Ф22 | 34,1 |
| -01 | КР9 | 1610 | 4010 | 1 | | 45,50 |
| -02 | КР10 | 660 | 7060 | 4 | | 83,1 |
| -03 | КР11 | 1610 | 8010 | 4 | | 94,5 |
| -04 | КР12 | 660 | 3060 | 1 | Ф28 | 54,3 |
| -05 | КР13 | 1610 | 4010 | 1 | | 72,7 |
| -06 | КР14 | 660 | 7060 | 4 | | 133,0 |
| -07 | КР15 | 1610 | 8010 | 4 | | 151,3 |

Спецификацию см. лист 2.

| | | |
|---|---|---|
| Нач. отд. | Драндин | |
| Н. контр. | Ледкева | |
| Гл. спец. отд | Дмитриевский | |
| ГИП | Кашлатова | |
| Вед. инж. | Кассель | |
| Вед. инж. | Долгова | |

3.503.1-95.2-2-18

Каркас плоский КР (КР8... КР15)

| Стадия | Лист | Листов |
|---|---|---|
| Р | 1 | 2 |

Гипротрансмост

Взам. инв. № | Подп. и дата | Инв. № подл.



Формат А3

| Формат | Зона | Поз. | Обозначение | Наименование | Кол. | Примечание |
|---|---|---|---|---|---|---|
| | | | | 3.503.1-95.2-2-18 | | |
| БЧ | | 1 | | Ф22Ас-II ГОСТ5781-82; ℓ=3725 | 1 | 11,10кг |
| БЧ | | 2 | | Ф22Ас-II ГОСТ5781-82; ℓ=3060 | 1 | 9,12кг |
| БЧ | | 3 | | Ф22Ас-II ГОСТ5781-82; ℓ=2070 | 2 | 6,26кг |
| БЧ | | 4 | | Ф10Ас-II ГОСТ5781-82; ℓ=740 | 2 | 0,46кг |
| | | | | 3.503.1-95.2-2-18-01 | | |
| БЧ | | 1 | | Ф22Ас-II ГОСТ5781-82; ℓ=4675 | 1 | 13,93кг |
| БЧ | | 2 | | Ф22Ас-II ГОСТ5781-82; ℓ=4010 | 1 | 11,95кг |
| БЧ | | 3 | | Ф22Ас-II ГОСТ5781-82; ℓ=3020 | 2 | 9,10кг |
| БЧ | | 4 | | Ф10Ас-II ГОСТ5781-82; ℓ=740 | 2 | 0,46кг |
| | | | | 3.503.1-95.2-2-18-02 | | |
| БЧ | | 1 | | Ф22Ас-II ГОСТ5781-82; ℓ=7725 | 1 | 23,0кг |
| БЧ | | 2 | | Ф22Ас-II ГОСТ5781-82; ℓ=7060 | 1 | 21,0кг |
| БЧ | | 3 | | Ф22Ас-II ГОСТ5781-82; ℓ=6070 | 2 | 18,18кг |
| БЧ | | 4 | | Ф10Ас-II ГОСТ5781-82; ℓ=740 | 5 | 0,46кг |
| | | | | 3.503.1-95.2-2-18-03 | | |
| БЧ | | 1 | | Ф22Ас-II ГОСТ5781-82; ℓ=8675 | 1 | 25,85кг |
| БЧ | | 2 | | Ф22Ас-II ГОСТ5781-82; ℓ=8010 | 1 | 23,87кг |
| БЧ | | 3 | | Ф22Ас-II ГОСТ5781-82; ℓ=7020 | 2 | 21,0 кг |
| БЧ | | 4 | | Ф10Ас-II ГОСТ5781-82; ℓ=740 | 5 | 0,46кг |

| Формат | Зона | Поз. | Обозначение | Наименование | Кол. | Примечание |
|---|---|---|---|---|---|---|
| | | | | 3.503.1-95.2-2-18-04 | | |
| БЧ | | 1 | | Ф28Ас-II ГОСТ5781-82; ℓ=3700 | 1 | 17,87кг |
| БЧ | | 2 | | Ф28Ас-II ГОСТ5781-82; ℓ=3060 | 1 | 14,78кг |
| БЧ | | 3 | | Ф28Ас-II ГОСТ5781-82; ℓ=2070 | 2 | 10,14кг |
| БЧ | | 4 | | Ф10Ас-II ГОСТ5781-82; ℓ=735 | 2 | 0,46кг |
| | | | | 3.503.1-95.2-2-18-05 | | |
| БЧ | | 1 | | Ф28Ас-II ГОСТ5781-82; ℓ=4650 | 1 | 22,46кг |
| БЧ | | 2 | | Ф28Ас-II ГОСТ5781-82; ℓ=4010 | 1 | 19,37кг |
| БЧ | | 3 | | Ф28Ас-II ГОСТ5781-82; ℓ=3020 | 2 | 14,73кг |
| БЧ | | 4 | | Ф10Ас-II ГОСТ5781-82; ℓ=735 | 2 | 0,46кг |
| | | | | 3.503.1-95.2-2-18-06 | | |
| БЧ | | 1 | | Ф28Ас-II ГОСТ5781-82; ℓ=7700 | 1 | 37,20кг |
| БЧ | | 2 | | Ф28Ас-II ГОСТ5781-82; ℓ=7060 | 1 | 34,10кг |
| БЧ | | 3 | | Ф28Ас-II ГОСТ5781-82; ℓ=6070 | 2 | 29,46кг |
| БЧ | | 4 | | Ф10Ас-II ГОСТ5781-82; ℓ=735 | 5 | 0,46кг |
| | | | | 3.503.1-95.2-2-18-07 | | |
| БЧ | | 1 | | Ф28Ас-II ГОСТ5781-82; ℓ=8650 | 1 | 41,78кг |
| БЧ | | 2 | | Ф28Ас-II ГОСТ5781-82; ℓ=8010 | 1 | 38,70кг |
| БЧ | | 3 | | Ф28Ас-II ГОСТ5781-82; ℓ=7020 | 2 | 34,05кг |
| БЧ | | 4 | | Ф10Ас-II ГОСТ5781-82; ℓ=735 | 5 | 0,46кг |

Инв. № подл. | Подп. и дата | Взам. инв. №

Рис. 1

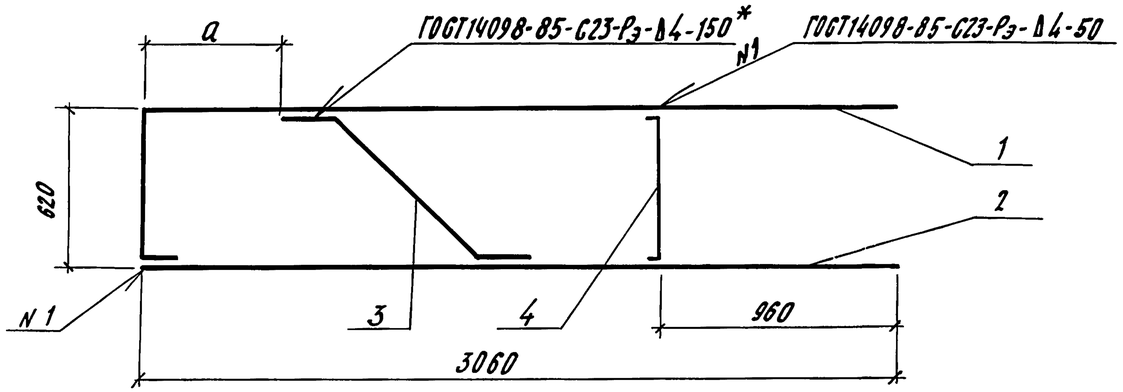


Рис. 2

Остальное-см.рис.1

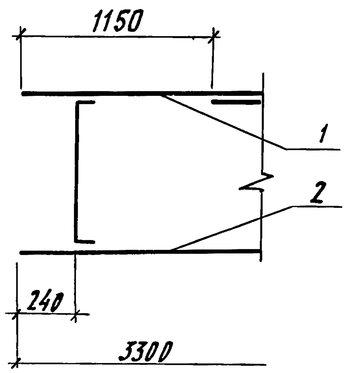


Поз. 3

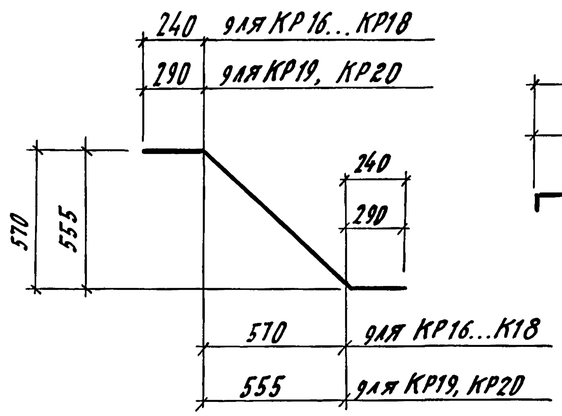


Поз. 4

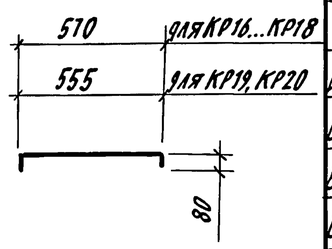


Поз. 1

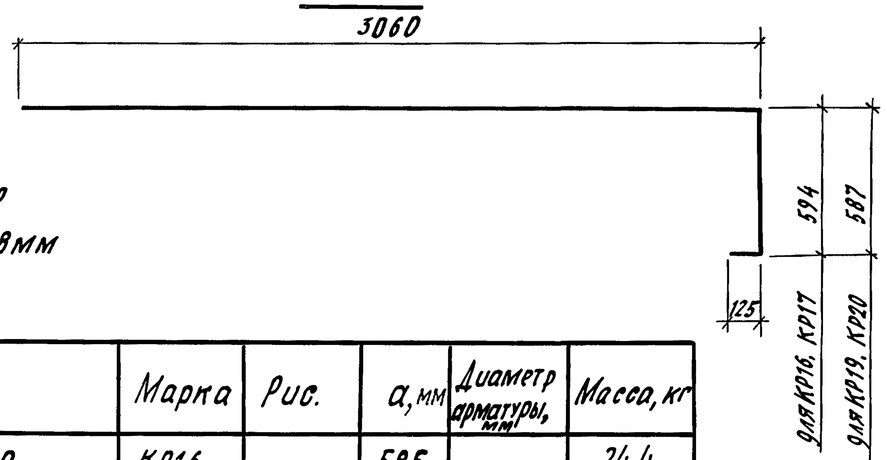


*) Длина шва сварного соединения арматуры ф28мм составляет 170мм.

| Обозначение | Марка | Рис. | a, мм | Диаметр арматуры, мм | Масса, кг |
|---|---|---|---|---|---|
| 3.503.1-95.2-2-19 | КР16 | 1 | 585 | ф22 | 24,4 |
| -01 | КР17 | | 910 | | 24,4 |
| -02 | КР18 | 2 | — | | 24,2 |
| -03 | КР19 | 1 | 575 | ф28 | 39,4 |
| -04 | КР20 | | 880 | | 39,4 |

| Формат | Зона | Поз. | Обозначение | Наименование | Кол. | Примечание |
|---|---|---|---|---|---|---|
| | | | | 3.503.1-95.2-2-19 | | |
| Б4 | | 1 | | ф22Ас-II ГОСТ5781-82, ℓ=3725 | 1 | 11,10кг |
| Б4 | | 2 | | ф22Ас-II ГОСТ5781-82, ℓ=3060 | 1 | 9,12кг |
| Б4 | | 3 | | ф22Ас-II ГОСТ5781-82, ℓ=1240 | 1 | 3,70кг |
| Б4 | | 4 | | ф10Ас-II ГОСТ5781-82, ℓ=705 | 1 | 0,44кг |
| | | | | 3.503.1-95.2-2-19-01 | | |
| Б4 | | 1 | | ф22Ас-II ГОСТ5781-82, ℓ=3725 | 1 | 11,10кг |
| Б4 | | 2 | | ф22Ас-II ГОСТ5781-82, ℓ=3060 | 1 | 9,12кг |
| Б4 | | 3 | | ф22Ас-II ГОСТ5781-82, ℓ=1240 | 1 | 3,70кг |
| Б4 | | 4 | | ф10Ас-II ГОСТ5781-82, ℓ=705 | 1 | 0,44кг |
| | | | | 3.503.1-95.2-2-19-02 | | |
| Б4 | | 1 | | ф22Ас-II ГОСТ5781-82, ℓ=3300 | 1 | 9,83кг |
| Б4 | | 2 | | ф22Ас-II ГОСТ5781-82, ℓ=3300 | 1 | 9,83кг |
| Б4 | | 3 | | ф22Ас-II ГОСТ5781-82, ℓ=1240 | 1 | 3,70кг |
| Б4 | | 4 | | ф10Ас-II ГОСТ5781-82, ℓ=705 | 2 | 0,44кг |
| | | | | 3.503.1-95.2-2-19-03 | | |
| Б4 | | 1 | | ф28Ас-II ГОСТ5781-82, ℓ=3700 | 1 | 17,87кг |
| Б4 | | 2 | | ф28Ас-II ГОСТ5781-82, ℓ=3060 | 1 | 14,78кг |
| Б4 | | 3 | | ф28Ас-II ГОСТ5781-82, ℓ=1310 | 1 | 6,33кг |
| Б4 | | 4 | | ф10Ас-II ГОСТ5781-82, ℓ=690 | 1 | 0,43кг |
| | | | | 3.503.1-95.2-2-19-04 | | |
| Б4 | | 1 | | ф28Ас-II ГОСТ5781-82, ℓ=3700 | 1 | 17,87кг |
| Б4 | | 2 | | ф28Ас-II ГОСТ5781-82, ℓ=3060 | 1 | 14,78кг |
| Б4 | | 3 | | ф28Ас-II ГОСТ5781-82, ℓ=1310 | 1 | 6,33кг |
| Б4 | | 4 | | ф10Ас-II ГОСТ5781-82, ℓ=690 | 1 | 0,43кг |

| | | |
|---|---|---|
| Нач.отд. | Драндин | |
| Н.контр. | Леднева | |
| Гл.спец.отд. | Дмитриевский | |
| ГИП | Кашлатова | |
| Вед.инж. | Кассель | |
| Вед.инж. | Долгова | |

3.503.1-95.2-2-19

Каркас плоский КР (КР16... КР20)

| Стадия | Лист | Листов |
|---|---|---|
| Р | | 1 |

ГИПРОТРАНСМОСТ

Инв.№подл. | Подп. и дата | Взам.инв.№

25258 42

Формат А3

## Рис. 1

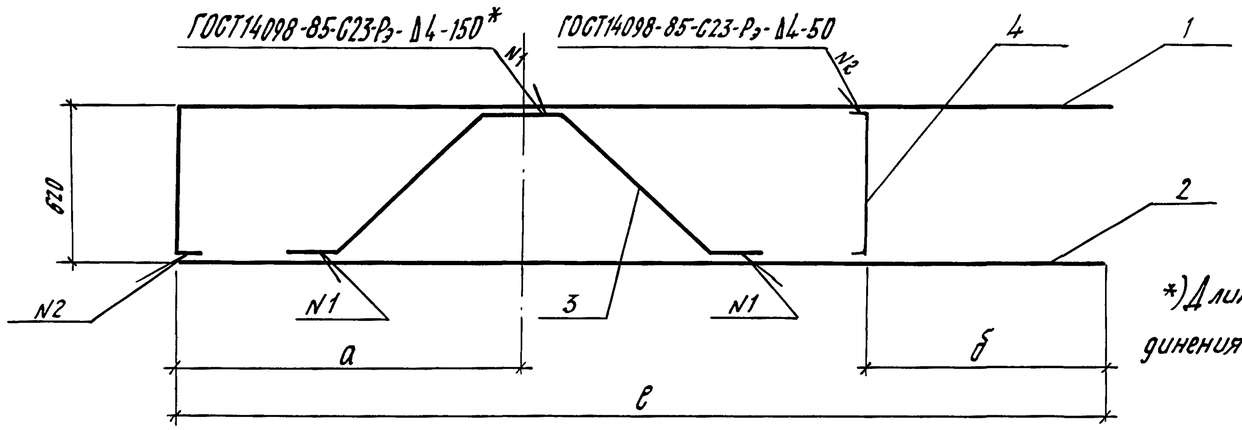


*) Длина шва сварного соединения арматуры ф28-170мм

## Рис. 2

Остальное- см. рис. 1

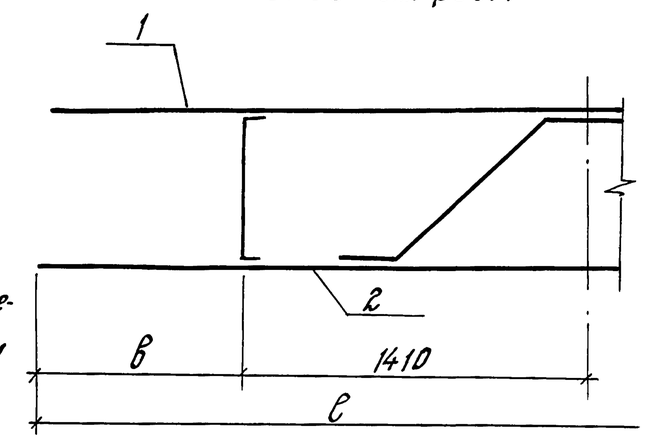


### Поз. 1

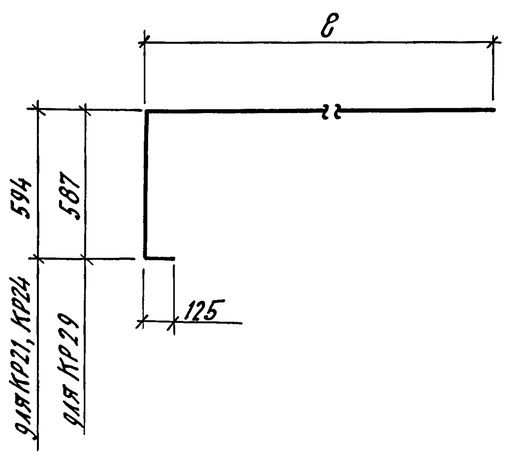


### Поз. 3

для КР21, КР22, КР23, КР28

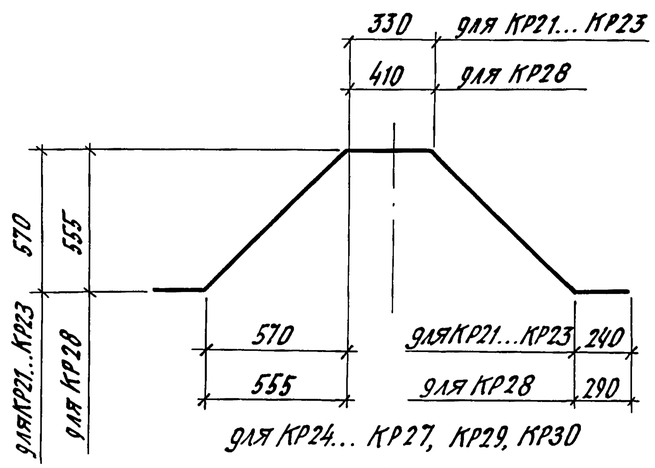


для КР24... КР27, КР29, КР30

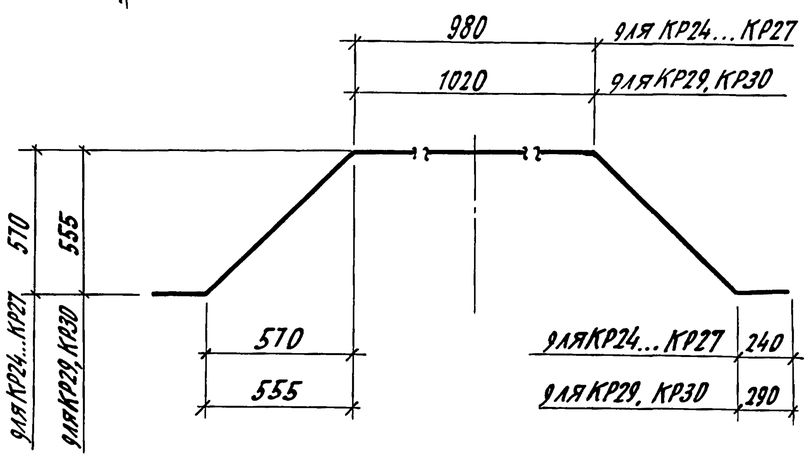


### Поз. 4

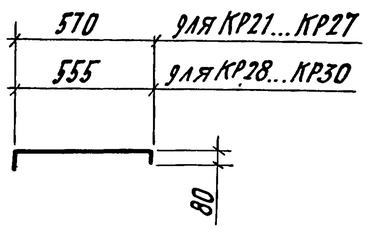


| Обозначение | Марка | Рис. | Размеры, мм в | а | б | в | Диаметр арматуры, мм | Масса, кг |
|---|---|---|---|---|---|---|---|---|
| 3.503. 1-95. 2-2-20 | КР21 | 1 | 3810 | 1410 | 960 | — | ф22 | 32,1 |
| -01 | КР22 | 2 | 4600 | — | 860 | 860 | | 35,2 |
| -02 | КР23 | | 4800 | — | 960 | 960 | | 36,4 |
| -03 | КР24 | 1 | 4010 | 1610 | 960 | — | | 35,2 |
| -04 | КР25 | 2 | 4050 | — | 210 | 960 | | 33,9 |
| -05 | КР26 | | 4600 | — | 860 | 860 | | 37,2 |
| -06 | КР27 | | 4800 | — | 960 | 960 | | 38,4 |
| -07 | КР28 | 2 | 4800 | — | 960 | 960 | ф28 | 58,8 |
| -08 | КР29 | 1 | 4010 | 1610 | 960 | — | | 56,8 |
| -09 | КР30 | 2 | 4800 | — | 960 | 960 | | 61,8 |

Спецификацию см. лист 2

| | | |
|---|---|---|
| Нач.отд. | Драндин | |
| Н.контр. | Леднева | |
| Гл.спец.ок. | Дмитриевский | |
| ГИП | Кашлатова | |
| Вед.инж. | Кассель | |
| Вед.инж. | Долгова | |

**3.503.1-95.2-2-20**

Каркас плоский КР (КР21... КР30)

| Стадия | Лист | Листов |
|---|---|---|
| Р | 1 | 2 |

Гипротрансмост

Инв.№ подл. | Подп. и дата | Взам. инв.№



формат А3

| Формат | Зона | Поз. | Обозначение | Наименование | Кол. | Примечание |
|---|---|---|---|---|---|---|
| | | | | 3.503.1-95.2-2-20 | | |
| БЧ | | 1 | | Ф22Ас-II ГОСТ5781-82, ℓ=4475 | 1 | 13,30кг |
| БЧ | | 2 | | Ф22Ас-II ГОСТ5781-82, ℓ=3810 | 1 | 11,40кг |
| БЧ | | 3 | | Ф22Ас-II ГОСТ5781-82, ℓ=2330 | 1 | 6,94кг |
| БЧ | | 4 | | Ф10Ас-II ГОСТ5781-82, ℓ=705 | 1 | 0,44кг |
| | | | | 3.503.1-95.2-2-20-01 | | |
| БЧ | | 1 | | Ф22Ас-II ГОСТ5781-82, ℓ=4600 | 1 | 13,71кг |
| БЧ | | 2 | | Ф22Ас-II ГОСТ5781-82, ℓ=4600 | 1 | 13,71кг |
| БЧ | | 3 | | Ф22Ас-II ГОСТ5781-82, ℓ=2330 | 1 | 6,94кг |
| БЧ | | 4 | | Ф10Ас-II ГОСТ5781-82, ℓ=705 | 2 | 0,44кг |
| | | | | 3.503.1-95.2-2-20-02 | | |
| БЧ | | 1 | | Ф22Ас-II ГОСТ5781-82, ℓ=4800 | 1 | 14,30кг |
| БЧ | | 2 | | Ф22Ас-II ГОСТ5781-82, ℓ=4800 | 1 | 14,30кг |
| БЧ | | 3 | | Ф22Ас-II ГОСТ5781-82, ℓ=2330 | 1 | 6,94кг |
| БЧ | | 4 | | Ф10Ас-II ГОСТ5781-82, ℓ=705 | 2 | 0,44кг |
| | | | | 3.503.1-95.2-2-20-03 | | |
| БЧ | | 1 | | Ф22Ас-II ГОСТ5781-82, ℓ=4675 | 1 | 13,93кг |
| БЧ | | 2 | | Ф22Ас-II ГОСТ5781-82, ℓ=4010 | 1 | 11,95кг |
| БЧ | | 3 | | Ф22Ас-II ГОСТ5781-82, ℓ=2980 | 1 | 8,90кг |
| БЧ | | 4 | | Ф10Ас-II ГОСТ5781-82, ℓ=705 | 1 | 0,44кг |
| | | | | 3.503.1-95.2-2-20-04 | | |
| БЧ | | 1 | | Ф22Ас-II ГОСТ5781-82, ℓ=4050 | 1 | 12,10кг |
| БЧ | | 2 | | Ф22Ас-II ГОСТ5781-82, ℓ=4050 | 1 | 12,10кг |
| БЧ | | 3 | | Ф22Ас-II ГОСТ5781-82, ℓ=2980 | 1 | 8,90кг |
| БЧ | | 4 | | Ф10Ас-II ГОСТ5781-82, ℓ=705 | 2 | 0,44кг |

| Формат | Зона | Поз. | Обозначение | Наименование | Кол. | Примечание |
|---|---|---|---|---|---|---|
| | | | | 3.503.1-95.2-2-20-05 | | |
| БЧ | | 1 | | Ф22Ас-II ГОСТ5781-82, ℓ=4600 | 1 | 13,71кг |
| БЧ | | 2 | | Ф22Ас-II ГОСТ5781-82, ℓ=4600 | 1 | 13,71кг |
| БЧ | | 3 | | Ф22Ас-II ГОСТ5781-82, ℓ=2980 | 1 | 8,90кг |
| БЧ | | 4 | | Ф10Ас-II ГОСТ5781-82, ℓ=705 | 2 | 0,44кг |
| | | | | 3.503.1-95.2-2-20-06 | | |
| БЧ | | 1 | | Ф22Ас-II ГОСТ5781-82, ℓ=4800 | 1 | 14,30кг |
| БЧ | | 2 | | Ф22Ас-II ГОСТ5781-82, ℓ=4800 | 1 | 14,30кг |
| БЧ | | 3 | | Ф22Ас-II ГОСТ5781-82, ℓ=2980 | 1 | 8,90кг |
| БЧ | | 4 | | Ф10Ас-II ГОСТ5781-82, ℓ=705 | 2 | 0,44кг |
| | | | | 3.503.1-95.2-2-20-07 | | |
| БЧ | | 1 | | Ф28Ас-II ГОСТ5781-82, ℓ=4800 | 1 | 23,20кг |
| БЧ | | 2 | | Ф28Ас-II ГОСТ5781-82, ℓ=4800 | 1 | 23,20кг |
| БЧ | | 3 | | Ф28Ас-II ГОСТ5781-82, ℓ=2400 | 1 | 11,60кг |
| БЧ | | 4 | | Ф10Ас-II ГОСТ5781-82, ℓ=690 | 2 | 0,43кг |
| | | | | 3.503.1-95.2-2-20-08 | | |
| БЧ | | 1 | | Ф28Ас-II ГОСТ5781-82, ℓ=4650 | 1 | 22,50кг |
| БЧ | | 2 | | Ф28Ас-II ГОСТ5781-82, ℓ=4010 | 1 | 19,40кг |
| БЧ | | 3 | | Ф28Ас-II ГОСТ5781-82, ℓ=3010 | 1 | 14,50кг |
| БЧ | | 4 | | Ф10Ас-II ГОСТ5781-82, ℓ=690 | 1 | 0,43кг |
| | | | | 3.503.1-95.2-2-20-09 | | |
| БЧ | | 1 | | Ф28Ас-II ГОСТ5781-82, ℓ=4800 | 1 | 23,20кг |
| БЧ | | 2 | | Ф28Ас-II ГОСТ5781-82, ℓ=4800 | 1 | 23,20кг |
| БЧ | | 3 | | Ф28Ас-II ГОСТ5781-82, ℓ=3010 | 1 | 14,50кг |
| БЧ | | 4 | | Ф10Ас-II ГОСТ5781-82, ℓ=690 | 2 | 0,43кг |

Взам. инв. №

Подп. и дата

Инв. № подл.

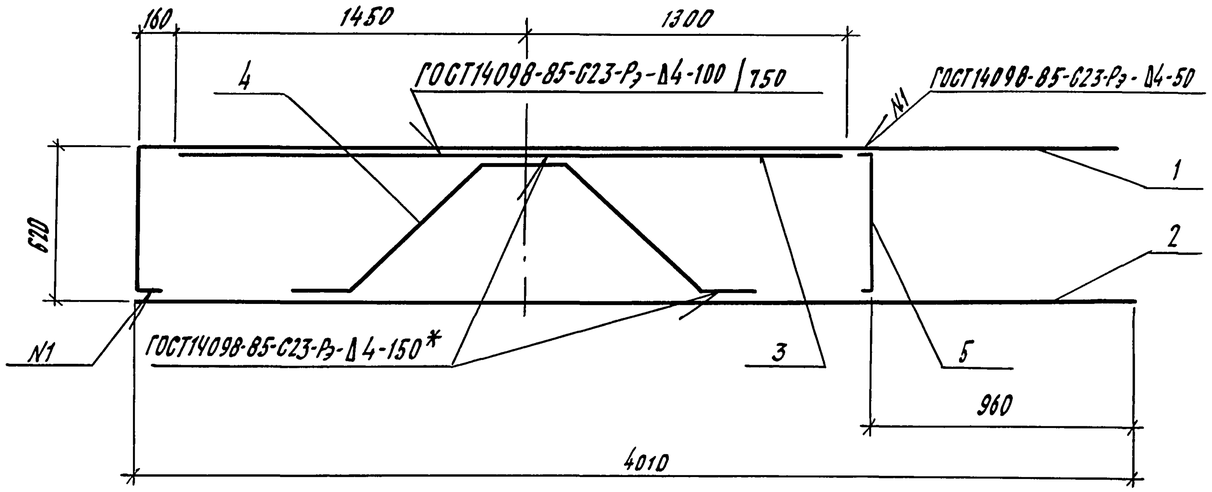


*) Шов двусторонний. Длина шва сварного соединения арматуры ф28АсII-170 мм

Поз. 4

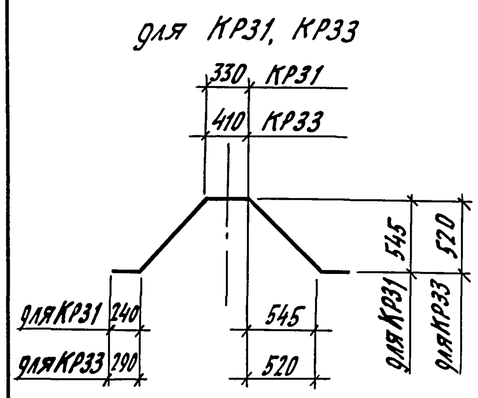


Поз. 1

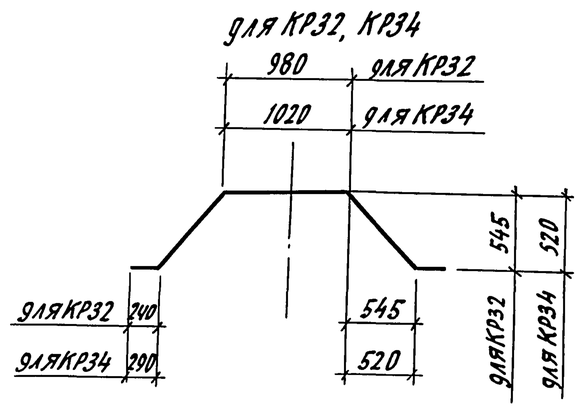


Поз. 5

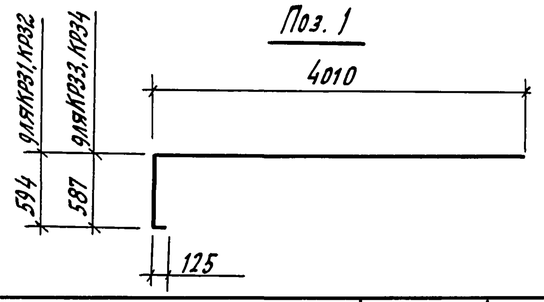


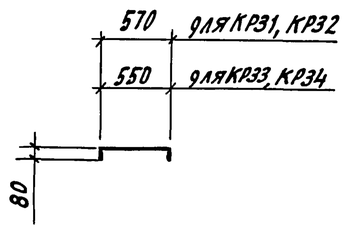


| Обозначение | Марка | Диаметр арматуры, мм | Масса, кг |
|---|---|---|---|
| 3.503. 1-95. 2-2-21 | КР31 | ф22 | 41,4 |
| -01 | КР32 | | 43,4 |
| -02 | КР33 | ф28 | 67,0 |
| -03 | КР34 | | 70,0 |

| Формат | Зона | Поз. | Обозначение | Наименование | Кол. | Примечание |
|---|---|---|---|---|---|---|
| | | | | 3.503.1-95. 2-2-21 | | |
| Б4 | | 1 | | ф22Ас-II ГОСТ5781-82, ℓ=4675 | 1 | 13,93кг |
| Б4 | | 2 | | ф22Ас-II ГОСТ5781-82, ℓ=4010 | 1 | 11,95кг |
| Б4 | | 3 | | ф22Ас-II ГОСТ5781-82, ℓ=2750 | 1 | 8,20кг |
| Б4 | | 4 | | ф22Ас-II ГОСТ5781-82, ℓ=2320 | 1 | 6,91кг |
| Б4 | | 5 | | ф10Ас-II ГОСТ5781-82, ℓ=705 | 1 | 0,44кг |
| | | | | 3.503.1-95. 2-2-21-01 | | |
| Б4 | | 1 | | ф22Ас-II ГОСТ5781-82, ℓ=4675 | 1 | 13,93кг |
| Б4 | | 2 | | ф22Ас-II ГОСТ5781-82, ℓ=4010 | 1 | 11,95кг |
| Б4 | | 3 | | ф22Ас-II ГОСТ5781-82, ℓ=2750 | 1 | 8,20кг |
| Б4 | | 4 | | ф22Ас-II ГОСТ5781-82, ℓ=2970 | 1 | 8,85кг |
| Б4 | | 5 | | ф10Ас-II ГОСТ5781-82, ℓ=705 | 1 | 0,44кг |
| | | | | 3.503.1-95.2-2-21-02 | | |
| Б4 | | 1 | | ф28Ас-II ГОСТ5781-82, ℓ=4650 | 1 | 22,46кг |
| Б4 | | 2 | | ф28Ас-II ГОСТ5781-82, ℓ=4010 | 1 | 19,37кг |
| Б4 | | 3 | | ф28Ас-II ГОСТ5781-82, ℓ=2750 | 1 | 13,28кг |
| Б4 | | 4 | | ф28Ас-II ГОСТ5781-82, ℓ=2380 | 1 | 11,50кг |
| Б4 | | 5 | | ф10Ас-II ГОСТ5781-82, ℓ=690 | 1 | 0,43кг |
| | | | | 3.503.1-95. 2-2-21-03 | | |
| Б4 | | 1 | | ф28Ас-II ГОСТ5781-82, ℓ=4650 | 1 | 22,46кг |
| Б4 | | 2 | | ф28Ас-II ГОСТ5781-82, ℓ=4010 | 1 | 19,37кг |
| Б4 | | 3 | | ф28Ас-II ГОСТ5781-82, ℓ=2750 | 1 | 13,28кг |
| Б4 | | 4 | | ф28Ас-II ГОСТ5781-82, ℓ=2990 | 1 | 14,44кг |
| Б4 | | 5 | | ф10Ас-II ГОСТ5781-82, ℓ=690 | 1 | 0,43кг |

| | | |
|---|---|---|
| Нач. отд. | Драндин | |
| Н. контр. | Леднева | |
| Гл. спец. отд. | Дмитриевский | |
| ГИП | Кашлатова | |
| Вед. инж. | Кассель | |
| Вед. инж. | Долгова | |

# 3.503.1-95.2-2-21

Каркас плоский КР (КР 31 ... КР 34)

| Стадия | Лист | Листов |
|---|---|---|
| Р | | 1 |

ГИПРОТРАНСМОСТ

Взам. инв. № | Подп. и дата | Инв. № подл.



Формат А3

## Рис. 1

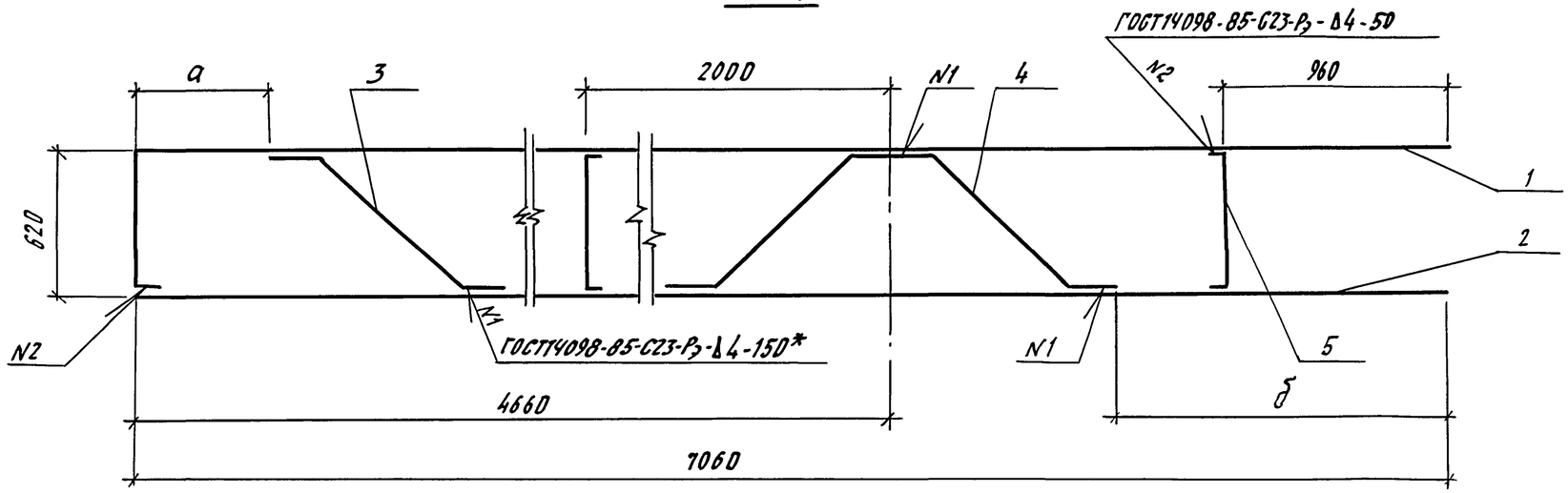


## Рис. 2

Остальное - см. рис. 1

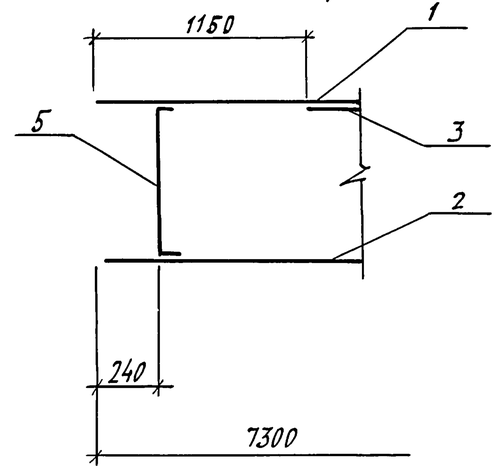


*) Шов двусторонний. Длина шва сварного соединения арматуры ф28мм - 170мм

## Поз. 3

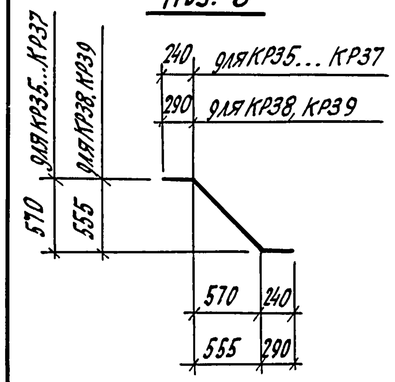


## Поз. 1

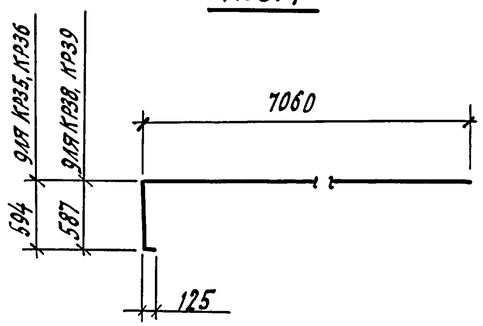


## Поз. 5

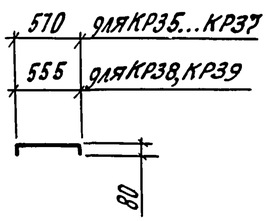


## Поз. 4

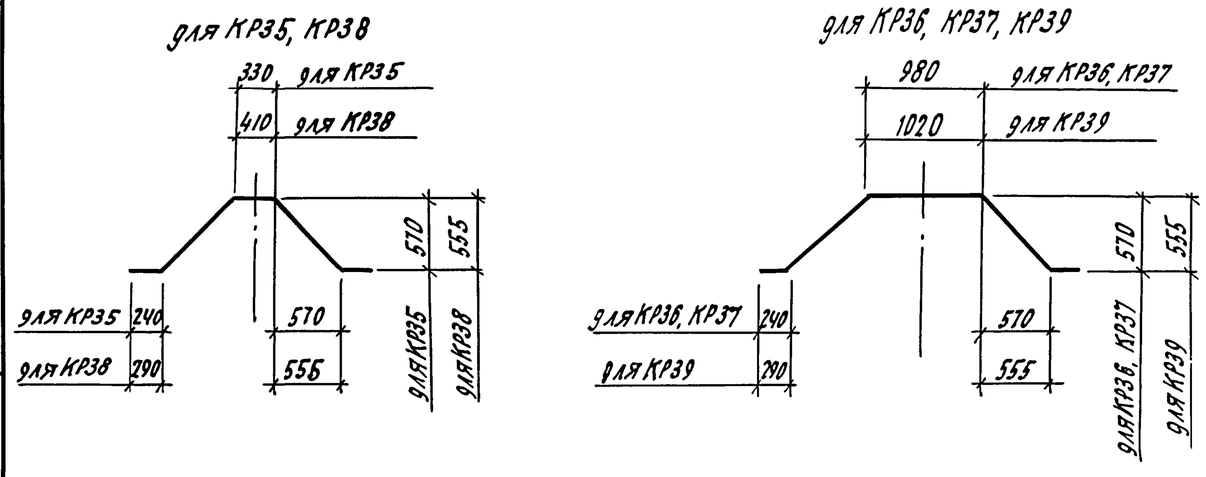


| Обозначение | Марка | Рис. | Размеры, мм a | Размеры, мм δ | Диаметр арматуры, мм | Масса, кг |
|---|---|---|---|---|---|---|
| 3.503. 1-95. 2-2-22 | КР35 | 1 | 585 | 1425 | ф22 | 55,6 |
| -01 | КР36 | | 910 | 1100 | | 57,5 |
| -02 | КР37 | 2 | — | 1100 | | 57,4 |
| -03 | КР38 | 1 | 575 | 1350 | ф28 | 90,1 |
| -04 | КР39 | | 880 | 1045 | | 93,0 |

Спецификацию см. лист 2

| | | |
|---|---|---|
| Нач. отд. | Дранник | |
| Н. контр. | Леднева | |
| Гл. спец. отд. | Дмитриевский | |
| ГИП | Кашлатова | |
| Вед. инж. | Кассель | |
| Вед. инж. | Долгова | |

**3.503.1-95.2-2-22**

Каркас плоский КР (КР35 ... КР39)

| Стадия | Лист | Листов |
|---|---|---|
| Р | 1 | 2 |

ГИПРОТРАНСМОСТ

Инв. № подл. | Подп. и дата | Взам. инв. №



формат А3

| Формат | Зона | Поз. | Обозначение | Наименование | Кол. | Примечание |
|---|---|---|---|---|---|---|
| | | | | 3.503.1-95.2-2-22 | | |
| БЧ | | 1 | | Ф22Ас-II ГОСТ5781-82, ℓ=7725 | 1 | 23,02кг |
| БЧ | | 2 | | Ф22Ас-II ГОСТ5781-82, ℓ=7060 | 1 | 21,04кг |
| БЧ | | 3 | | Ф22Ас-II ГОСТ5781-82, ℓ=1240 | 1 | 3,70кг |
| БЧ | | 4 | | Ф22Ас-II ГОСТ5781-82, ℓ=2330 | 1 | 6,94кг |
| БЧ | | 5 | | Ф10Ас-II ГОСТ5781-82, ℓ=705 | 2 | 0,44кг |
| | | | | 3.503.1-95.2-2-22-01 | | |
| БЧ | | 1 | | Ф22Ас-II ГОСТ5781-82, ℓ=7725 | 1 | 23,02кг |
| БЧ | | 2 | | Ф22Ас-II ГОСТ5781-82, ℓ=7060 | 1 | 21,04кг |
| БЧ | | 3 | | Ф22Ас-II ГОСТ5781-82, ℓ=1240 | 1 | 3,70кг |
| БЧ | | 4 | | Ф22Ас-II ГОСТ5781-82, ℓ=2980 | 1 | 8,88кг |
| БЧ | | 5 | | Ф10Ас-II ГОСТ5781-82, ℓ=705 | 2 | 0,44кг |
| | | | | 3.503.1-95.2-2-22-02 | | |
| БЧ | | 1 | | Ф22Ас-II ГОСТ5781-82, ℓ=7300 | 1 | 21,75кг |
| БЧ | | 2 | | Ф22Ас-II ГОСТ5781-82, ℓ=7300 | 1 | 21,75кг |
| БЧ | | 3 | | Ф22Ас-II ГОСТ5781-82, ℓ=1240 | 1 | 3,70кг |
| БЧ | | 4 | | Ф22Ас-II ГОСТ5781-82, ℓ=2980 | 1 | 8,88кг |
| БЧ | | 5 | | Ф10Ас-II ГОСТ5781-82, ℓ=705 | 3 | 0,44кг |

| Формат | Зона | Поз. | Обозначение | Наименование | Кол. | Примечание |
|---|---|---|---|---|---|---|
| | | | | 3.503.1-95.2-2-22-03 | | |
| БЧ | | 1 | | Ф28Ас-II ГОСТ5781-82, ℓ=7700 | 1 | 37,19кг |
| БЧ | | 2 | | Ф28Ас-II ГОСТ5781-82, ℓ=7060 | 1 | 34,10кг |
| БЧ | | 3 | | Ф28Ас-II ГОСТ5781-82, ℓ=1310 | 1 | 6,33кг |
| БЧ | | 4 | | Ф28Ас-II ГОСТ5781-82, ℓ=2400 | 1 | 11,59кг |
| БЧ | | 5 | | Ф10Ас-II ГОСТ5781-82, ℓ=690 | 2 | 0,43кг |
| | | | | 3.503.1-95.2-2-22-04 | | |
| БЧ | | 1 | | Ф28Ас-II ГОСТ5781-82, ℓ=7700 | 1 | 37,19кг |
| БЧ | | 2 | | Ф28Ас-II ГОСТ5781-82, ℓ=7060 | 1 | 34,10кг |
| БЧ | | 3 | | Ф28Ас-II ГОСТ5781-82, ℓ=1310 | 1 | 6,33кг |
| БЧ | | 4 | | Ф28Ас-II ГОСТ5781-82, ℓ=3010 | 1 | 14,54кг |
| БЧ | | 5 | | Ф10Ас-II ГОСТ5781-82, ℓ=690 | 2 | 0,43кг |

Взам. инв. №

Подпись и дата

Инв. № подл.

## Рис. 1

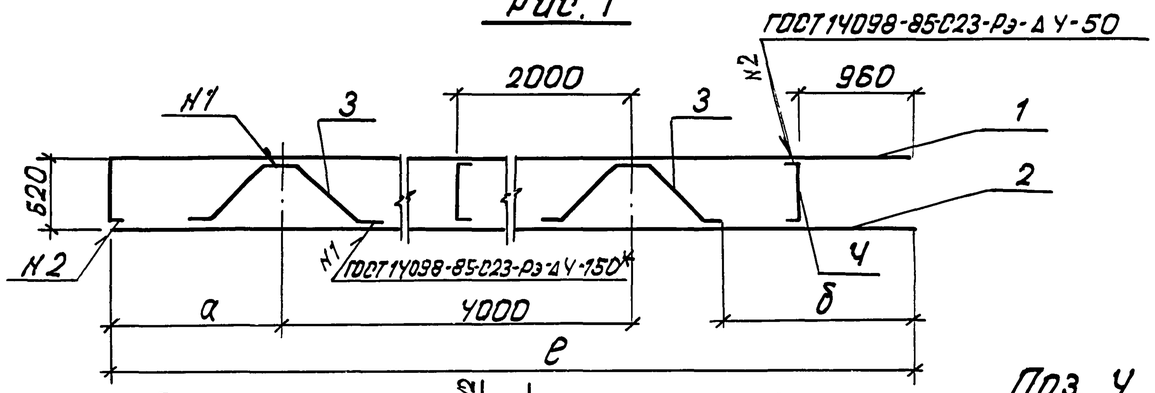


## Рис. 2

Остальное - см. рис. 1

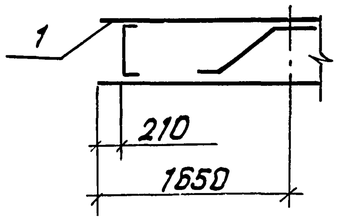


для КР40

## Поз. 1

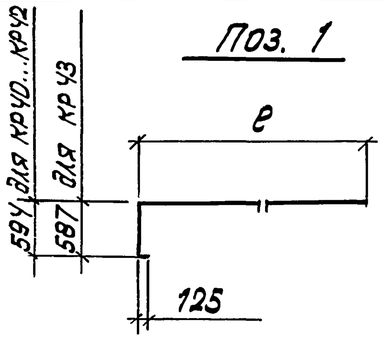


## Поз. 4

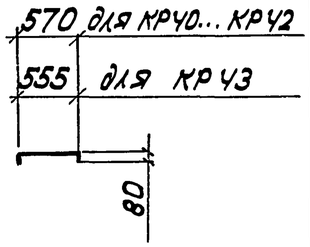


## Поз. 3

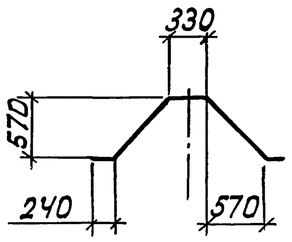


для КР41...КР43

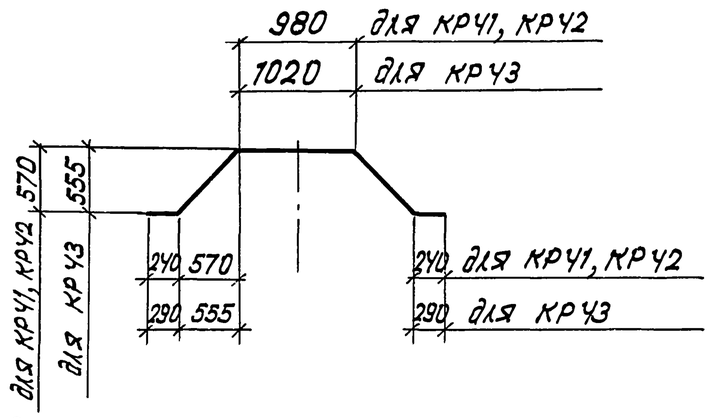


*) Шов двусторонний. Длина шва сварного соединения арматуры Ф28 Ас-II - 170 мм.

| Обозначение | Марка | Рис. | Размеры, мм е | а | б | Диаметр арматуры, мм | Масса, кг |
|---|---|---|---|---|---|---|---|
| 3.503.1-95.2-2-23 | КР 40 | 1 | 7810 | 1410 | 1425 | Ф 22 | 62,9 |
| -01 | КР 41 | 2 | 8050 | 1410 | 1100 | | 67,1 |
| -02 | КР 42 | 1 | 8010 | 1610 | 1100 | | 68,4 |
| -03 | КР 43 | | 8010 | 1610 | 1045 | Ф 28 | 100,4 |

| Формат | Зона | Поз. | Обозначение | Наименование | Кол. | Примечание |
|---|---|---|---|---|---|---|
| | | | | 3.503.1-95.2-2-23 | | |
| БЧ | | 1 | | Ф22 Ас-II ГОСТ 5781-82; ℓ=8475 мм | 1 | 25,26 кг |
| БЧ | | 2 | | Ф22 Ас-II ГОСТ 5781-82; ℓ=7810 мм | 1 | 23,27 кг |
| БЧ | | 3 | | Ф22 Ас-II ГОСТ 5781-82; ℓ=2260 мм | 2 | 6,73 кг |
| БЧ | | 4 | | Ф10 Ас-II ГОСТ 5781-82; ℓ=705 мм | 2 | 0,44 кг |
| | | | | 3.503.1-95.2-2-23-01 | | |
| БЧ | | 1 | | Ф22 Ас-II ГОСТ 5781-82; ℓ=8050 мм | 1 | 23,99 кг |
| БЧ | | 2 | | Ф22 Ас-II ГОСТ 5781-82; ℓ=8050 мм | 1 | 23,99 кг |
| БЧ | | 3 | | Ф22 Ас-II ГОСТ 5781-82; ℓ=2980 мм | 2 | 8,88 кг |
| БЧ | | 4 | | Ф10 Ас-II ГОСТ 5781-82; ℓ=705 мм. | 3 | 0,44 кг |
| | | | | 3.503.1-95.2-2-23-02 | | |
| БЧ | | 1 | | Ф22 Ас-II ГОСТ 5781-82; ℓ=8675 мм | 1 | 25,85 кг |
| БЧ | | 2 | | Ф22 Ас-II ГОСТ 5781-82; ℓ=8010 мм | 1 | 23,87 кг |
| БЧ | | 3 | | Ф22 Ас-II ГОСТ 5781-82; ℓ=2980 мм | 2 | 8,88 кг |
| БЧ | | 4 | | Ф10 Ас-II ГОСТ 5781-82; ℓ=705 мм. | 2 | 0,44 кг |
| | | | | 3.503.1-95.2-2-23-03 | | |
| БЧ | | 1 | | Ф28 Ас-II ГОСТ 5781-82; ℓ=8650 мм | 1 | 41,78 кг |
| БЧ | | 2 | | Ф28 Ас-II ГОСТ 5781-82; ℓ=8010 мм | 1 | 38,69 кг |
| БЧ | | 3 | | Ф28 Ас-II ГОСТ 5781-82; ℓ=3010 мм | 2 | 14,54 кг |
| БЧ | | 4 | | Ф10 Ас-II ГОСТ 5781-82; ℓ=690 мм | 2 | 0,43 кг |

Инв. № подл. | Подп. и дата | Взам. инв. №

| | | |
|---|---|---|
| Нач. отд. | Драндин | |
| Н. контр. | Леднева | |
| Гл. спец. отд | Дмитриевский | |
| ГИП | Кашлатова | |
| Вед. инж. | Кассель | |
| Вед. инж. | Долгова | |

**3.503.1-95.2-2-23**

Каркас плоский КР (КР40... КР43)

| Стадия | Лист | Листов |
|---|---|---|
| Р | | 1 |

Гипротрансмост

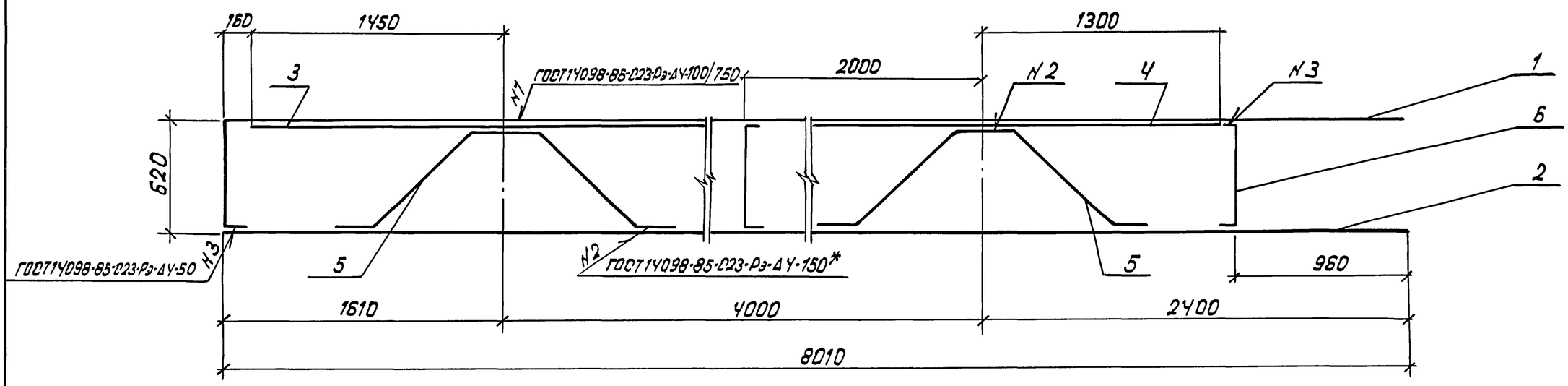


*) Шов двусторонний. Длина шва сварного соединения арматуры Ф28 Ас II-170 мм.

Поз. 5

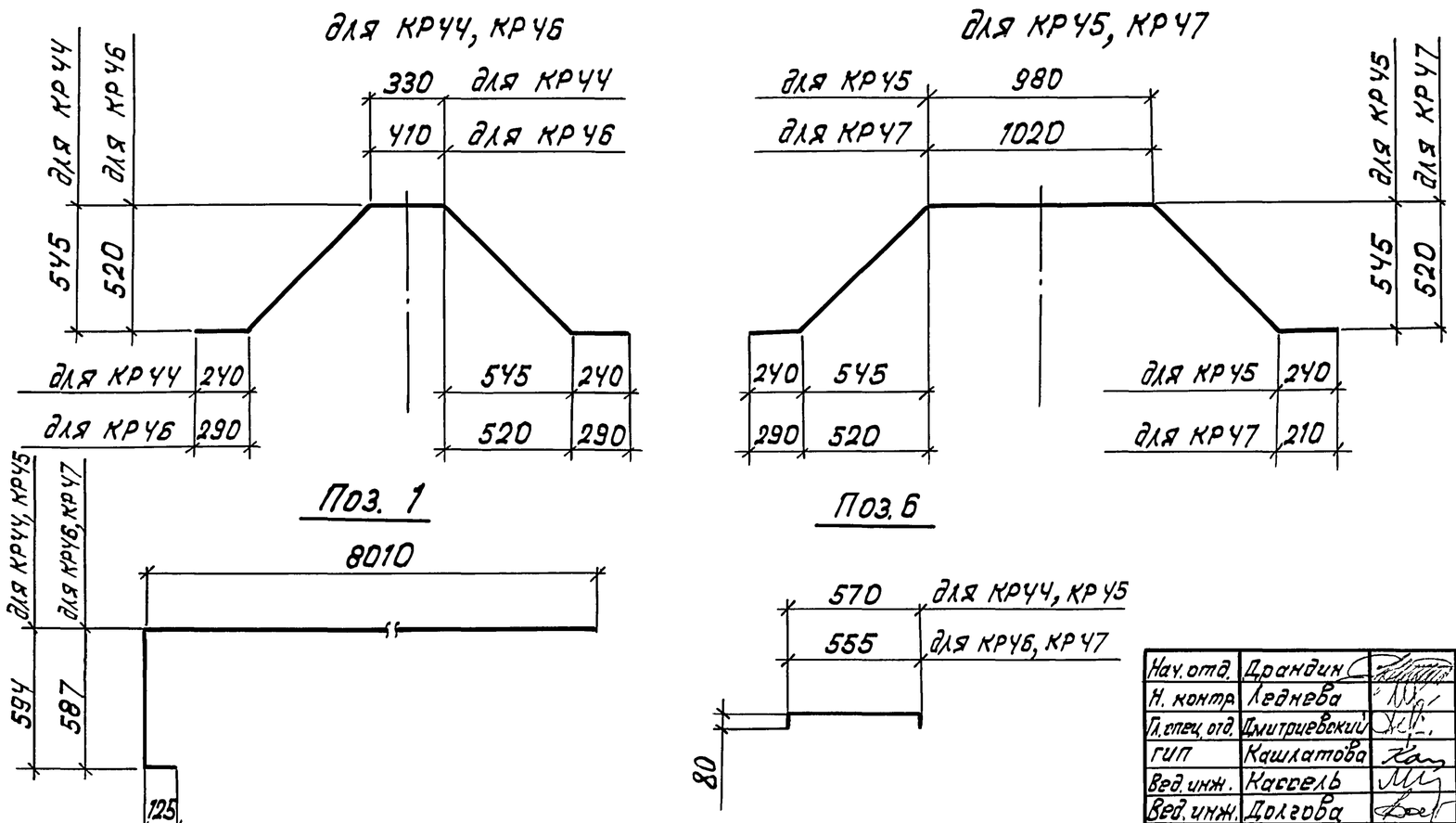


| Обозначение | Марка | Диаметр арматуры, мм | Масса, кг |
|---|---|---|---|
| 3.503.1-95.2-2-24 | КР4Ч | Ф22 | 79,9 |
| -01 | КР4Б | | 83,8 |
| -02 | КР4Б | Ф28 | 129,7 |
| -03 | КР4Ч | | 128,9 |

Спецификацию см. лист 2

| | | |
|---|---|---|
| Нач. отд. | Драндин | |
| Н. контр. | Леднева | |
| Гл. спец. отд. | Дмитриевский | |
| ГИП | Кашлатова | |
| Вед. инж. | Кассель | |
| Вед. инж. | Долгова | |

3.503.1-95.2-2-24

Каркас плоский КР (КР4Ч... КР4Ч)

| Стадия | Лист | Листов |
|---|---|---|
| Р | 1 | 2 |

Гипротрансмост

Взам. инв. №
Подп. и дата
Инв. № подл.

| Формат | Зона | Поз. | Обозначение | Наименование | Кол. | Примечание |
|---|---|---|---|---|---|---|
| | | | | 3.503.1-95.2-2-24 | | |
| БЧ | | 1 | | Ø22Ас-II ГОСТ 5781-82; ℓ=8675 | 1 | 25,85 кг |
| БЧ | | 2 | | Ø22Ас-II ГОСТ 5781-82; ℓ=8010 | 1 | 23,87 кг |
| БЧ | | 3 | | Ø22Ас-II ГОСТ 5781-82; ℓ=2750 | 1 | 8,20 кг |
| БЧ | | 4 | | Ø22Ас-II ГОСТ 5781-82; ℓ=2600 | 1 | 7,75 кг |
| БЧ | | 5 | | Ø22Ас-II ГОСТ 5781-82; ℓ=2320 | 2 | 6,91 кг |
| БЧ | | 6 | | Ø10Ас-II ГОСТ 5781-82; ℓ=705 | 1 | 0,44 кг |
| | | | | 3.503.1-95.2-2-24-01 | | |
| БЧ | | 1 | | Ø22Ас-II ГОСТ 5781-82; ℓ=8675 | 1 | 25,85 кг |
| БЧ | | 2 | | Ø22Ас-II ГОСТ 5781-82; ℓ=8010 | 1 | 23,87 кг |
| БЧ | | 3 | | Ø22Ас-II ГОСТ 5781-82; ℓ=2750 | 1 | 8,20 кг |
| БЧ | | 4 | | Ø22Ас-II ГОСТ 5781-82; ℓ=2600 | 1 | 7,75 кг |
| БЧ | | 5 | | Ø22Ас-II ГОСТ 5781-82; ℓ=2970 | 2 | 8,85 кг |
| БЧ | | 6 | | Ø10Ас-II ГОСТ 5781-82; ℓ=705 | 1 | 0,44 кг |
| | | | | 3.503.1-95.2-2-24-02 | | |
| БЧ | | 1 | | Ø28Ас-II ГОСТ 5781-82; ℓ=8650 | 1 | 41,78 кг |
| БЧ | | 2 | | Ø28Ас-II ГОСТ 5781-82; ℓ=8010 | 1 | 38,69 кг |
| БЧ | | 3 | | Ø28Ас-II ГОСТ 5781-82; ℓ=2750 | 1 | 13,28 кг |
| БЧ | | 4 | | Ø28Ас-II ГОСТ 5781-82; ℓ=2600 | 1 | 12,56 кг |
| БЧ | | 5 | | Ø28Ас-II ГОСТ 5781-82; ℓ=2380 | 2 | 11,50 кг |
| БЧ | | 6 | | Ø10Ас-II ГОСТ 5781-82; ℓ=690 | 1 | 0,43 кг |

| Формат | Зона | Поз. | Обозначение | Наименование | Кол. | Примечание |
|---|---|---|---|---|---|---|
| | | | | 3.503.1-95.2-2-24-03 | | |
| БЧ | | 1 | | Ø28Ас-II ГОСТ 5781-82; ℓ=8650 | 1 | 41,78 кг |
| БЧ | | 2 | | Ø28Ас-II ГОСТ 5781-82; ℓ=8010 | 1 | 38,69 кг |
| БЧ | | 3 | | Ø28Ас-II ГОСТ 5781-82; ℓ=2750 | 1 | 13,28 кг |
| БЧ | | 4 | | Ø28Ас-II ГОСТ 5781-82; ℓ=2600 | 1 | 12,56 кг |
| БЧ | | 5 | | Ø28Ас-II ГОСТ 5781-82; ℓ=2290 | 2 | 11,06 кг |
| БЧ | | 6 | | Ø10Ас-II ГОСТ 5781-82; ℓ=690 | 1 | 0,43 кг |

Взам. инв. № | Подп. и дата | Инв. № подл.

## Рис. 1

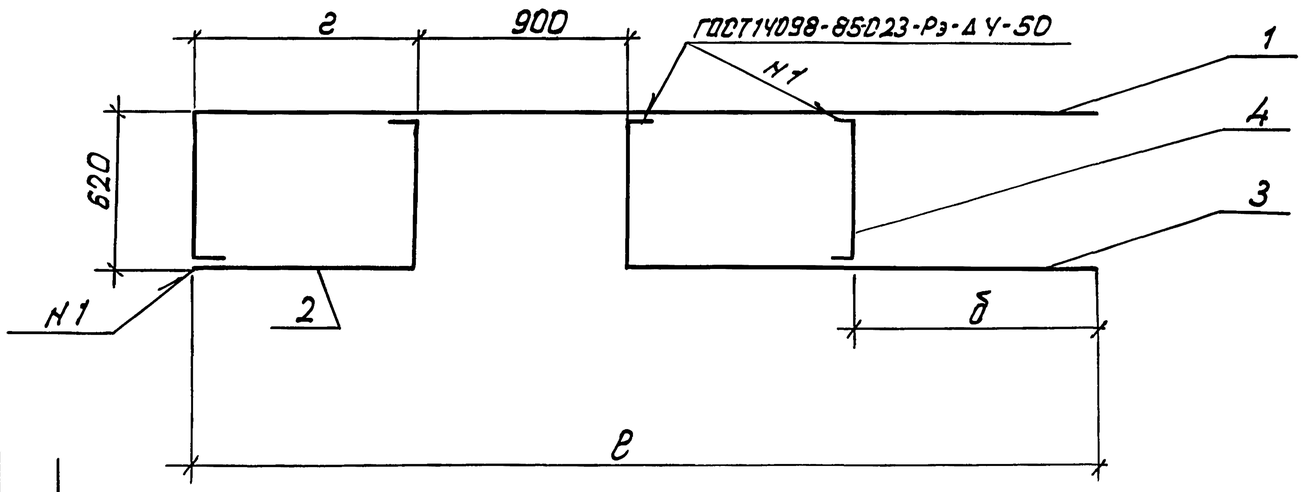


## Рис. 2

Остальное - см. рис. 1

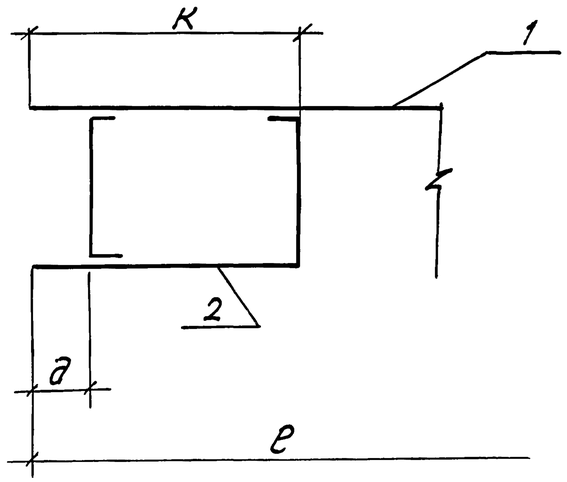


## Поз. 1

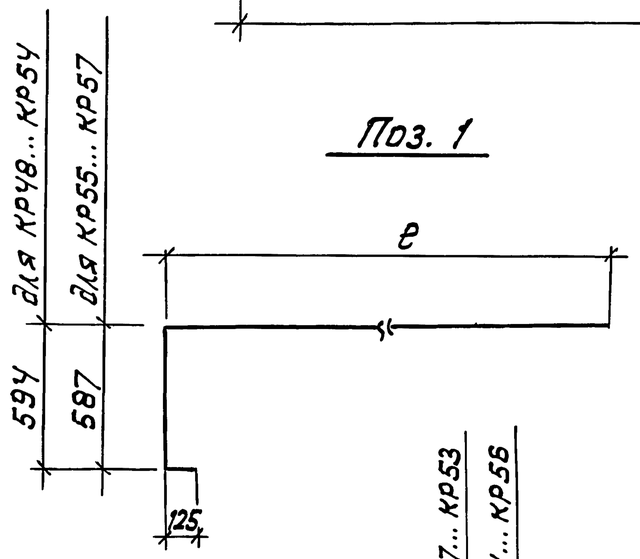


## Поз. 4

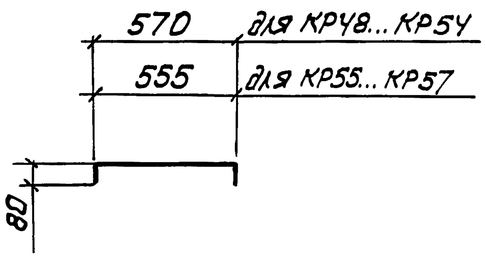


## Поз. 3

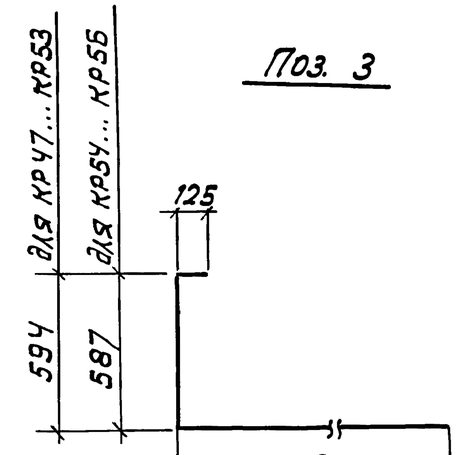


## Поз. 2

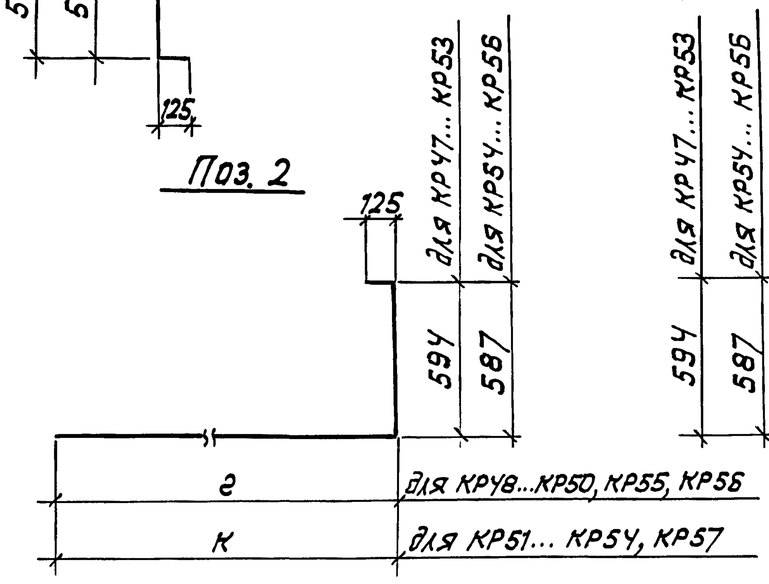


| Обозначение | Марка | Рис. | Размеры, мм е | б | в | г | д | к | Диаметр арматуры, мм | Масса, кг |
|---|---|---|---|---|---|---|---|---|---|---|
| 3.503.1-95.2-2-25 | КР 48 | 1 | 3060 | 1000 | 1950 | 210 | — | — | ф 22 | 21,9 |
| -01 | КР 49 | | 3810 | 1000 | 1950 | 960 | — | — | | 26,4 |
| -02 | КР 50 | | 4010 | 1000 | 1950 | 1160 | — | — | | 27,6 |
| -03 | КР 51 | 2 | 4600 | 900 | 1850 | — | 900 | 1850 | | 29,6 |
| -04 | КР 52 | | 3300 | 1000 | 1950 | — | 250 | 450 | | 21,8 |
| -05 | КР 53 | | 4050 | 1000 | 1950 | — | 250 | 1200 | | 26,3 |
| -06 | КР 54 | | 4800 | 1000 | 1950 | — | 1000 | 1950 | | 30,8 |
| -07 | КР 55 | 1 | 3060 | 1000 | 1950 | 210 | — | — | ф 28 | 34,9 |
| -08 | КР 56 | | 4010 | 1000 | 1950 | 1160 | — | — | | 44,1 |
| -09 | КР 57 | 2 | 4800 | 1000 | 1950 | — | 1000 | 1950 | | 49,1 |

| | | |
|---|---|---|
| Нач. отд. | Драндин | |
| Н. контр. | Леднева | |
| Гл. спец. отд. | Дмитриевский | |
| ГИП | Кашлатова | |
| Вед. инж. | Кассель | |
| Вед. инж. | Долгова | |

**3.503.1-95.2-2-25**

Каркас плоский КР (КР 48... КР57)

| Стадия | Лист | Листов |
|---|---|---|
| Р | 1 | 2 |

Гипротрансмост

Инв. № подл. | Подп. и дата | Взам. инв. №

| Формат | Зона | Поз. | Обозначение | Наименование | Кол | Примечание |
|---|---|---|---|---|---|---|
| | | | | | | |
| | | | | 3.503.1-95.2-2-25 | | |
| БЧ | | 1 | | Ф22Ас-II ГОСТ5781-82; ℓ=3725 | 1 | 1,10кг |
| БЧ | | 2 | | Ф22Ас-II ГОСТ5781-82; ℓ=875 | 1 | 2,61кг |
| БЧ | | 3 | | Ф22Ас-II ГОСТ5781-82; ℓ=2615 | 1 | 7,79кг |
| БЧ | | 4 | | Ф10Ас-II ГОСТ5781-82; ℓ=705 | 1 | 0,44кг |
| | | | | | | |
| | | | | 3.503.1-95.2-2-25-01 | | |
| | | | | | | |
| БЧ | | 1 | | Ф22Ас-II ГОСТ5781-82; ℓ=4475 | 1 | 13,34кг |
| БЧ | | 2 | | Ф22Ас-II ГОСТ5781-82; ℓ=1625 | 1 | 4,84кг |
| БЧ | | 3 | | Ф22Ас-II ГОСТ5781-82; ℓ=2615 | 1 | 7,79кг |
| БЧ | | 4 | | Ф10Ас-II ГОСТ5781-82; ℓ=705 | 1 | 0,44кг |
| | | | | | | |
| | | | | 3.503.1-95.2-2-25-02 | | |
| | | | | | | |
| БЧ | | 1 | | Ф22Ас-II ГОСТ5781-82; ℓ=4675 | 1 | 13,93кг |
| БЧ | | 2 | | Ф22Ас-II ГОСТ5781-82; ℓ=1825 | 1 | 5,44кг |
| БЧ | | 3 | | Ф22Ас-II ГОСТ5781-82; ℓ=2615 | 1 | 7,79кг |
| БЧ | | 4 | | Ф10Ас-II ГОСТ5781-82; ℓ=705 | 2 | 0,44кг |
| | | | | | | |
| | | | | 3.503.1-95.2-2-25-03 | | |
| | | | | | | |
| БЧ | | 1 | | Ф22Ас-II ГОСТ5781-82; ℓ=4600 | 1 | 13,71кг |
| БЧ | | 2 | | Ф22Ас-II ГОСТ5781-82; ℓ=2515 | 1 | 7,49кг |
| БЧ | | 3 | | Ф22Ас-II ГОСТ5781-82; ℓ=2515 | 1 | 7,49кг |
| БЧ | | 4 | | Ф10Ас-II ГОСТ5781-82; ℓ=705 | 2 | 0,44кг |
| | | | | 3.503.1-95.2-2-25-04 | | |
| БЧ | | 1 | | Ф22Ас-II ГОСТ5781-82; ℓ=3300 | 1 | 9,83кг |
| БЧ | | 2 | | Ф22Ас-II ГОСТ5781-82; ℓ=1115 | 1 | 3,32кг |
| БЧ | | 3 | | Ф22Ас-II ГОСТ5781-82; ℓ=2615 | 1 | 7,79кг |
| БЧ | | 4 | | Ф10Ас-II ГОСТ5781-82; ℓ=705 | 2 | 0,44кг |

| Формат | Зона | Поз. | Обозначение | Наименование | Кол. | Примечание |
|---|---|---|---|---|---|---|
| | | | | | | |
| | | | | 3.503.1-95.2-2-25-05 | | |
| БЧ | | 1 | | Ф22Ас-II ГОСТ5781-82; ℓ=4050 | 1 | 12,07кг |
| БЧ | | 2 | | Ф22Ас-II ГОСТ5781-82; ℓ=1865 | 1 | 5,56кг |
| БЧ | | 3 | | Ф22Ас-II ГОСТ5781-82; ℓ=2615 | 1 | 7,79кг |
| БЧ | | 4 | | Ф10Ас-II ГОСТ5781-82; ℓ=705 | 2 | 0,44кг |
| | | | | | | |
| | | | | 3.503.1-95.2-2-25-06 | | |
| | | | | | | |
| БЧ | | 1 | | Ф22Ас-II ГОСТ5781-82; ℓ=4800 | 1 | 14,30кг |
| БЧ | | 2 | | Ф22Ас-II ГОСТ5781-82; ℓ=2615 | 1 | 7,79кг |
| БЧ | | 3 | | Ф22Ас-II ГОСТ5781-82; ℓ=2615 | 1 | 7,79кг |
| БЧ | | 4 | | Ф10Ас-II ГОСТ5781-82; ℓ=705 | 2 | 0,44кг |
| | | | | | | |
| | | | | 3.503.1-95.2-2-25-07 | | |
| | | | | | | |
| БЧ | | 1 | | Ф28Ас-II ГОСТ5781-82; ℓ=3700 | 1 | 17,87кг |
| БЧ | | 2 | | Ф28Ас-II ГОСТ5781-82; ℓ=850 | 1 | 4,11кг |
| БЧ | | 3 | | Ф28Ас-II ГОСТ5781-82; ℓ=2590 | 1 | 12,51кг |
| БЧ | | 4 | | Ф10Ас-II ГОСТ5781-82; ℓ=690 | 1 | 0,43кг |
| | | | | 3.503.1-95.2-2-25-08 | | |
| БЧ | | 1 | | Ф28Ас-II ГОСТ5781-82; ℓ=4650 | 1 | 22,46кг |
| БЧ | | 2 | | Ф28Ас-II ГОСТ5781-82; ℓ=1800 | 1 | 8,69кг |
| БЧ | | 3 | | Ф28Ас-II ГОСТ5781-82; ℓ=2590 | 1 | 12,51кг |
| БЧ | | 4 | | Ф10Ас-II ГОСТ5781-82; ℓ=690 | 1 | 0,43кг |
| | | | | 3.503.1-95.2-2-25-09 | | |
| БЧ | | 1 | | Ф28Ас-II ГОСТ5781-82; ℓ=4800 | 1 | 23,18кг |
| БЧ | | 2 | | Ф28Ас-II ГОСТ5781-82; ℓ=2590 | 1 | 12,51кг |
| БЧ | | 3 | | Ф28Ас-II ГОСТ5781-82; ℓ=2590 | 1 | 12,51кг |
| БЧ | | 4 | | Ф10Ас-II ГОСТ5781-82; ℓ=690 | 2 | 0,43кг |

Взам. инв. №

Подп. и дата

Инв. № подл.

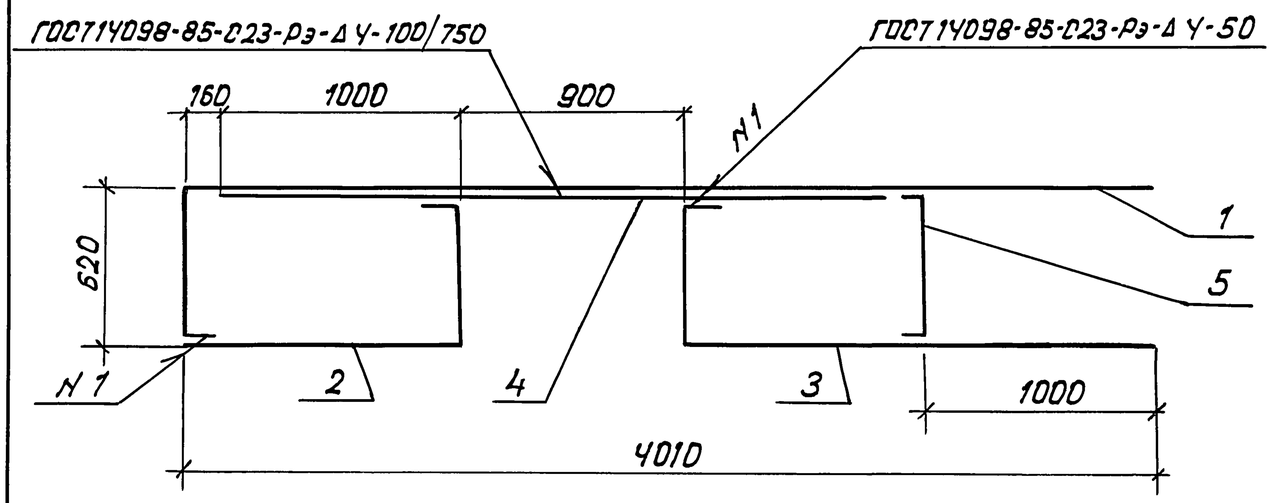


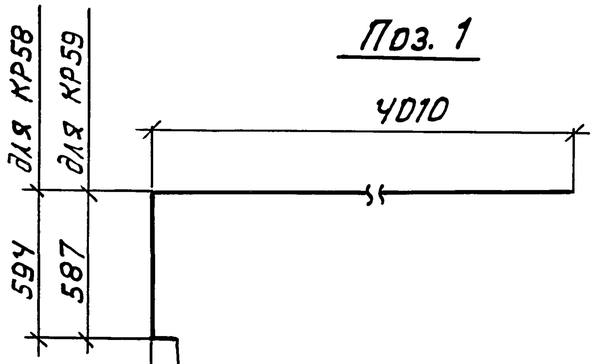


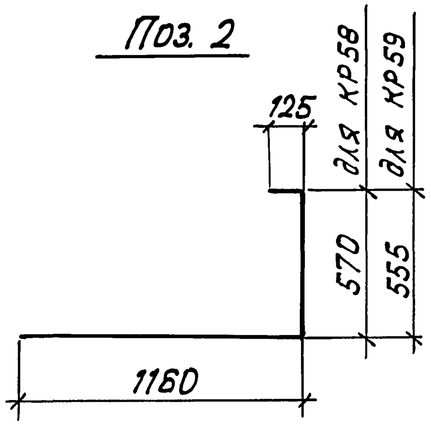


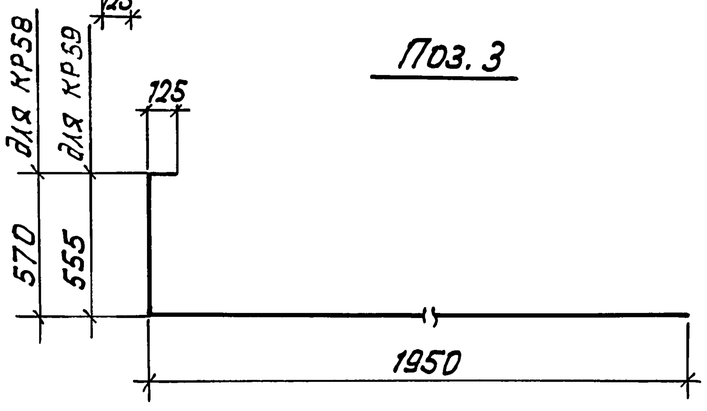


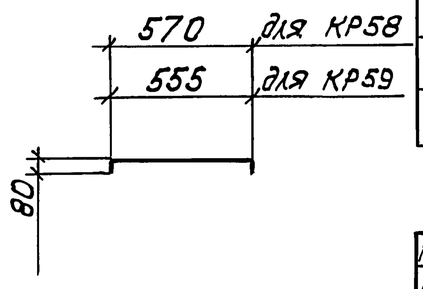


| Обозначение | Марка | Диаметр арматуры, мм | Масса, кг |
|---|---|---|---|
| 3.503.1-95.2-2-26 | КР58 | ф 22 | 35,7 |
| -01 | КР59 | ф 28 | 57,0 |

| Формат | Зона | Поз. | Обозначение | Наименование | Кол. | Примечание |
|---|---|---|---|---|---|---|
| | | | | 3.503.1-95.2-2-26 | | |
| БЧ | | 1 | | ф22Ас-II ГОСТ5781-82; ℓ=4675мм | 1 | 13,93кг |
| БЧ | | 2 | | ф22Ас-II ГОСТ5781-82; ℓ=1800мм | 1 | 5,36 кг |
| БЧ | | 3 | | ф22Ас-II ГОСТ5781-82; ℓ=2590мм | 1 | 7,72кг |
| БЧ | | 4 | | ф22Ас-II ГОСТ5781-82; ℓ=2750мм | 1 | 8,20кг |
| БЧ | | 5 | | ф10Ас-II ГОСТ5781-82; ℓ=705мм | 1 | 0,44кг |
| | | | | 3.503.1-95.2-2-26-01 | | |
| БЧ | | 1 | | ф28Ас-II ГОСТ5781-82; ℓ=4650мм | 1 | 22,46кг |
| БЧ | | 2 | | ф28Ас-II ГОСТ5781-82; ℓ=1765мм | 1 | 8,52 кг |
| БЧ | | 3 | | ф28Ас-II ГОСТ5781-82; ℓ=2555мм | 1 | 12,34кг |
| БЧ | | 4 | | ф28Ас-II ГОСТ5781-82; ℓ=2750мм | 1 | 13,28кг |
| БЧ | | 5 | | ф10Ас-II ГОСТ5781-82; ℓ=590мм | 1 | 0,43кг |

| | | |
|---|---|---|
| Нач. отд | Драндин | |
| Н. контр. | Леднева | |
| Гл. спец. отд | Дмитриевский | |
| ГИП | Кашлатова | |
| Вед. инж. | Кассель | |
| Вед. инж. | Долгова | |

**3.503.1-95.2-2-26**

Каркас плоский КР (КР58, КР59)

| Стадия | Лист | Листов |
|---|---|---|
| Р | | 1 |

Гипротрансмост

Инв. № подл. | Подп. и дата | Взам. инв. №

Рис. 1

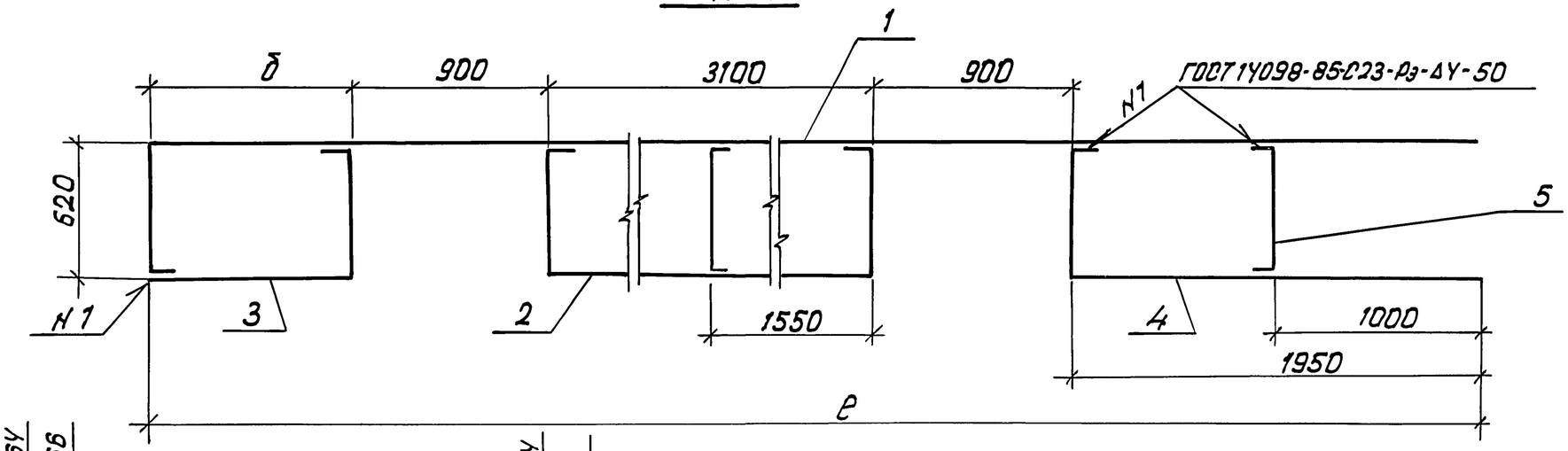


Рис. 2

Остальное - см. рис. 1

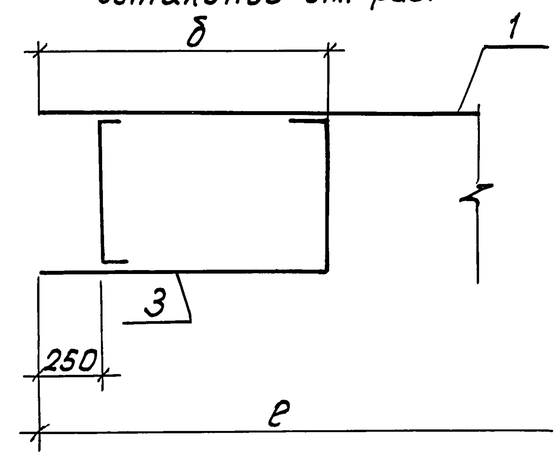


Поз. 1

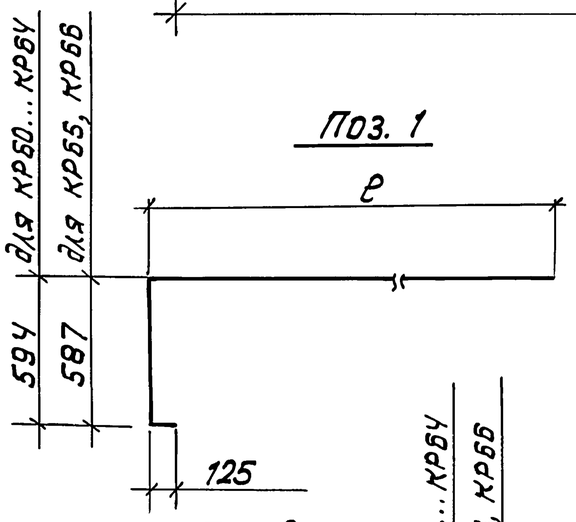


Поз. 2

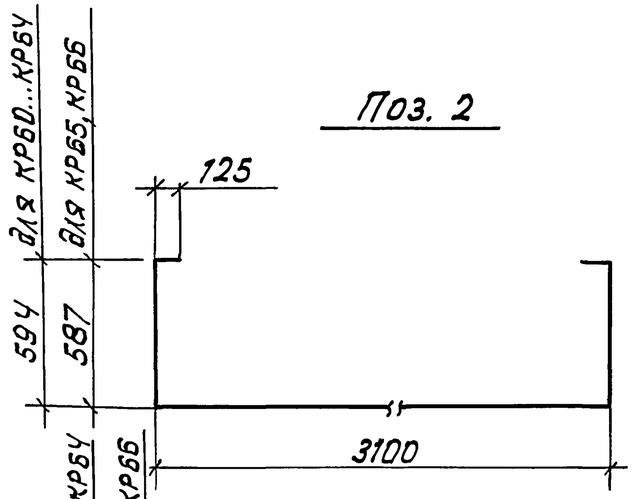


Поз. 3

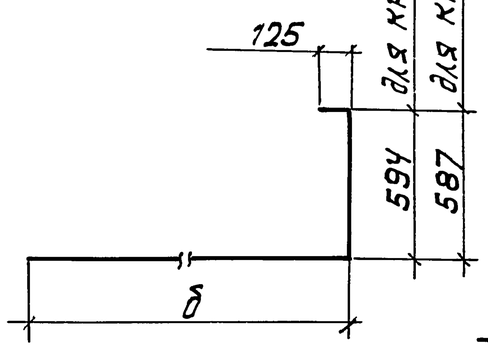


Поз. 4

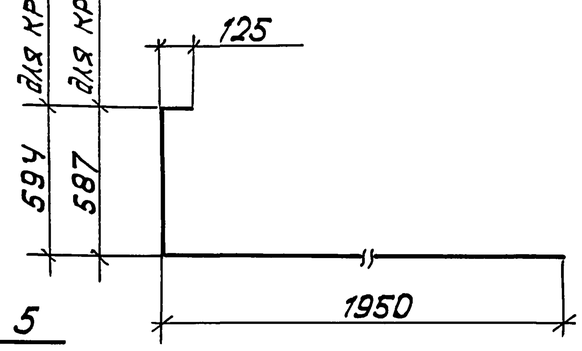


Поз. 5

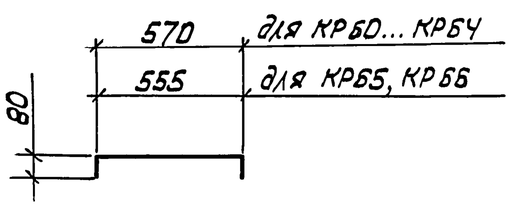


| Обозначение | Марка | Рис. | Размеры, мм е | Размеры, мм б | Диаметр арматуры, мм | Масса, кг |
|---|---|---|---|---|---|---|
| 3.503.1-95.2-2-27 | КР60 | 1 | 7060 | 210 | ф22 | 47,5 |
| -01 | КР61 | 1 | 7810 | 960 | ф22 | 52,0 |
| -02 | КР62 | 1 | 8010 | 1160 | ф22 | 53,1 |
| -03 | КР63 | 2 | 730 | 450 | ф22 | 47,4 |
| -04 | КР64 | 2 | 8050 | 1200 | ф22 | 51,9 |
| -05 | КР65 | 1 | 7060 | 210 | ф28 | 75,9 |
| -06 | КР66 | 1 | 8010 | 1150 | ф28 | 85,1 |

Спецификацию см. лист 2

| | | | |
|---|---|---|---|
| Нач. отд. | Драндик | | |
| Н. контр. | Ледневa | | |
| Гл. спец. отд. | Дмитриевский | | |
| ГИП | Кашлатова | | |
| Вед. инж. | Кассель | | |
| Вед. инж. | Долгова | | |

3.503.1-95.2-2-27

Каркас плоский КР (КР60... КР66)

| Стадия | Лист | Листов |
|---|---|---|
| Р | 1 | 2 |

Гипротрансмост

Взам. инв. №

Подп. и дата

Инв. № подл.

| Формат | Зона | Поз. | Обозначение | Наименование | Кол. | Примечание |
|---|---|---|---|---|---|---|
| | | | | 3.503.1-95.2-2-27 | | |
| БЧ | | 1 | | Ф22Ас-II ГОСТ 5781-82; ℓ=7725 | 1 | 23,02кг |
| БЧ | | 2 | | Ф22Ас-II ГОСТ 5781-82; ℓ=4425 | 1 | 13,19кг |
| БЧ | | 3 | | Ф22Ас-II ГОСТ 5781-82; ℓ=875 | 1 | 2,61кг |
| БЧ | | 4 | | Ф22Ас-II ГОСТ 5781-82; ℓ=2615 | 1 | 7,79кг |
| БЧ | | 5 | | Ф10Ас-II ГОСТ 5781-82; ℓ=705 | 2 | 0,44кг |
| | | | | 3.503.1-95.2-2-27-01 | | |
| БЧ | | 1 | | Ф22Ас-II ГОСТ 5781-82; ℓ=8475 | 1 | 25,26кг |
| БЧ | | 2 | | Ф22Ас-II ГОСТ 5781-82; ℓ=4425 | 1 | 13,19кг |
| БЧ | | 3 | | Ф22Ас-II ГОСТ 5781-82; ℓ=1625 | 1 | 4,84кг |
| БЧ | | 4 | | Ф22Ас-II ГОСТ 5781-82; ℓ=2615 | 1 | 7,79кг |
| БЧ | | 5 | | Ф10Ас-II ГОСТ 5781-82; ℓ=705 | 2 | 0,44кг |
| | | | | 3.503.1-95.2-2-27-02 | | |
| БЧ | | 1 | | Ф22Ас-II ГОСТ 5781-82; ℓ=8675 | 1 | 25,85кг |
| БЧ | | 2 | | Ф22Ас-II ГОСТ 5781-82; ℓ=4425 | 1 | 13,19кг |
| БЧ | | 3 | | Ф22Ас-II ГОСТ 5781-82; ℓ=1825 | 1 | 5,43кг |
| БЧ | | 4 | | Ф22Ас-II ГОСТ 5781-82; ℓ=2615 | 1 | 7,79кг |
| БЧ | | 5 | | Ф10Ас-II ГОСТ 5781-82; ℓ=705 | 2 | 0,44кг |
| | | | | 3.503.1-95.2-2-27-03 | | |
| БЧ | | 1 | | Ф22Ас-II ГОСТ 5781-82; ℓ=7300 | 1 | 21,75кг |
| БЧ | | 2 | | Ф22Ас-II ГОСТ 5781-82; ℓ=4425 | 1 | 13,19кг |
| БЧ | | 3 | | Ф22Ас-II ГОСТ 5781-82; ℓ=1115 | 1 | 3,32кг |
| БЧ | | 4 | | Ф22Ас-II ГОСТ 5781-82; ℓ=2615 | 1 | 7,79кг |
| БЧ | | 5 | | Ф10Ас-II ГОСТ 5781-82; ℓ=705 | 3 | 0,44кг |

| Формат | Зона | Поз. | Обозначение | Наименование | Кол. | Примечание |
|---|---|---|---|---|---|---|
| | | | | 3.503.1-95.2-2-27-04 | | |
| БЧ | | 1 | | Ф22Ас-II ГОСТ 5781-82; ℓ=8050 | 1 | 23,99кг |
| БЧ | | 2 | | Ф22Ас-II ГОСТ 5781-82; ℓ=4425 | 1 | 13,19кг |
| БЧ | | 3 | | Ф22Ас-II ГОСТ 5781-82; ℓ=1865 | 1 | 5,56кг |
| БЧ | | 4 | | Ф22Ас-II ГОСТ 5781-82; ℓ=2515 | 1 | 7,79кг |
| БЧ | | 5 | | Ф10Ас-II ГОСТ 5781-82; ℓ=705 | 3 | 0,44кг |
| | | | | 3.503.1-95.2-2-27-05 | | |
| БЧ | | 1 | | Ф28Ас-II ГОСТ 5781-82; ℓ=7700 | 1 | 37,19кг |
| БЧ | | 2 | | Ф28Ас-II ГОСТ 5781-82; ℓ=4375 | 1 | 21,13кг |
| БЧ | | 3 | | Ф28Ас-II ГОСТ 5781-82; ℓ=850 | 1 | 4,11кг |
| БЧ | | 4 | | Ф28Ас-II ГОСТ 5781-82; ℓ=2615 | 1 | 12,63кг |
| БЧ | | 5 | | Ф10Ас-II ГОСТ 5781-82; ℓ=690 | 2 | 0,43кг |
| | | | | 3.503.1-95.2-2-27-06 | | |
| БЧ | | 1 | | Ф28Ас-II ГОСТ 5781-82; ℓ=8650 | 1 | 41,78кг |
| БЧ | | 2 | | Ф28Ас-II ГОСТ 5781-82; ℓ=4375 | 1 | 21,13кг |
| БЧ | | 3 | | Ф28Ас-II ГОСТ 5781-82; ℓ=1800 | 1 | 8,70кг |
| БЧ | | 4 | | Ф28Ас-II ГОСТ 5781-82; ℓ=2615 | 1 | 12,63кг |
| БЧ | | 5 | | Ф10Ас-II ГОСТ 5781-82; ℓ=690 | 2 | 0,43кг |

Взам. инв. №

Подп. и дата

Инв. № подл.

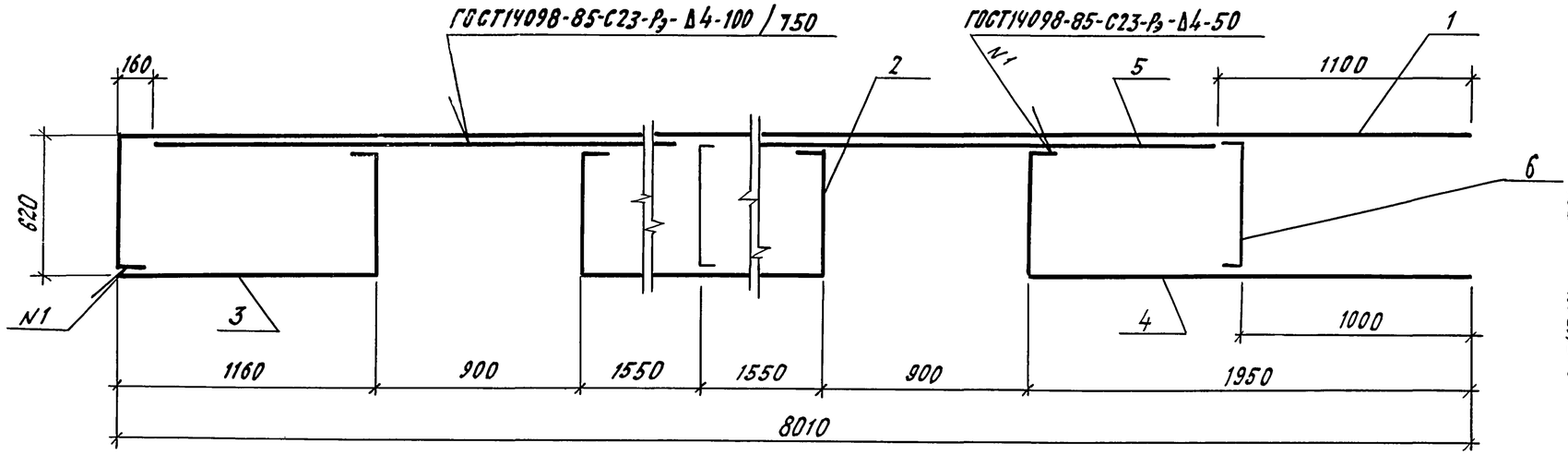


Поз.1

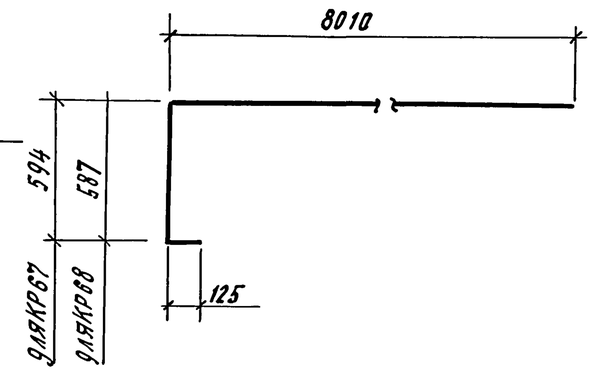


Поз. 2

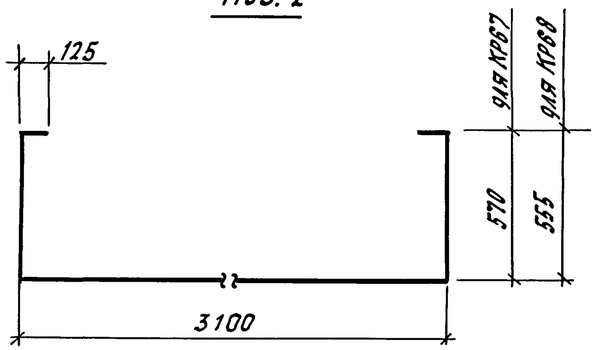


Поз. 3

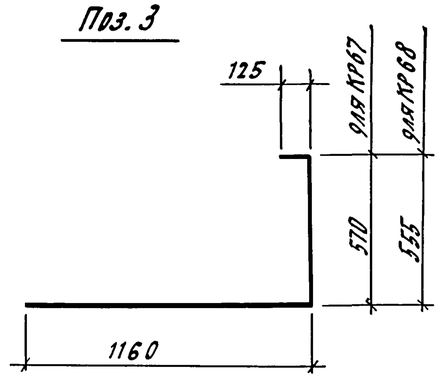


Поз. 4

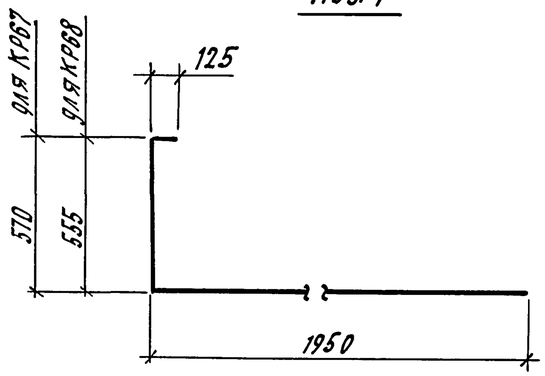


Поз.6

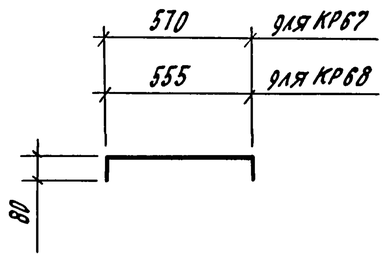


| Формат | Зона | Поз. | Обозначение | Наименование | Кол. | Примечание |
|---|---|---|---|---|---|---|
| | | | | 3.503.1-95.2-2-28 | | |
| БЧ | | 1 | | Ф22Ас-II ГОСТ5781-82, ℓ=8675 | 1 | 25,85кг |
| БЧ | | 2 | | Ф22Ас-II ГОСТ5781-82, ℓ=4380 | 1 | 13,05кг |
| БЧ | | 3 | | Ф22Ас-II ГОСТ5781-82, ℓ=1800 | 1 | 5,36кг |
| БЧ | | 4 | | Ф22Ас-II ГОСТ5781-82, ℓ=2590 | 1 | 7,72кг |
| БЧ | | 5 | | Ф22Ас-II ГОСТ5781-82, ℓ=2750 | 2 | 8,20кг |
| БЧ | | 6 | | Ф10Ас-II ГОСТ5781-82, ℓ=705 | 2 | 0,44кг |
| | | | | 3.503.1-95.2-2-28-01 | | |
| БЧ | | 1 | | Ф28Ас-II ГОСТ5781-82, ℓ=8650 | 1 | 41,78кг |
| БЧ | | 2 | | Ф28Ас-II ГОСТ5781-82, ℓ=4310 | 1 | 20,82кг |
| БЧ | | 3 | | Ф28Ас-II ГОСТ5781-82, ℓ=1765 | 1 | 8,52кг |
| БЧ | | 4 | | Ф28Ас-II ГОСТ5781-82, ℓ=2555 | 1 | 12,34кг |
| БЧ | | 5 | | Ф28Ас-II ГОСТ5781-82, ℓ=2750 | 2 | 13,28кг |
| БЧ | | 6 | | Ф10Ас-II ГОСТ5781-82, ℓ=690 | 2 | 0,43кг |

| Обозначение | Марка | Диаметр арматуры, мм | Масса, кг |
|---|---|---|---|
| 3.503.1-95.2-2-28 | КР67 | Ф22 | 69,3 |
| -01 | КР68 | Ф28 | 110,9 |

| | | |
|---|---|---|
| Нач. отд. | Драндин | |
| Н. контр. | Леднева | |
| Гл. спец. отд. | Дмитриевский | |
| ГИП | Кашлатова | |
| Вед. инж. | Кассель | |
| Вед. инж. | Долгова | |

**3.503.1-95.2-2-28**

Каркас плоский КР (КР67, КР68)

| Стадия | Лист | Листов |
|---|---|---|
| Р | | 1 |

ГИПРОТРАНСМОСТ

Инв. № подл. | Подп. и дата | Взам. инв. №



Формат А3

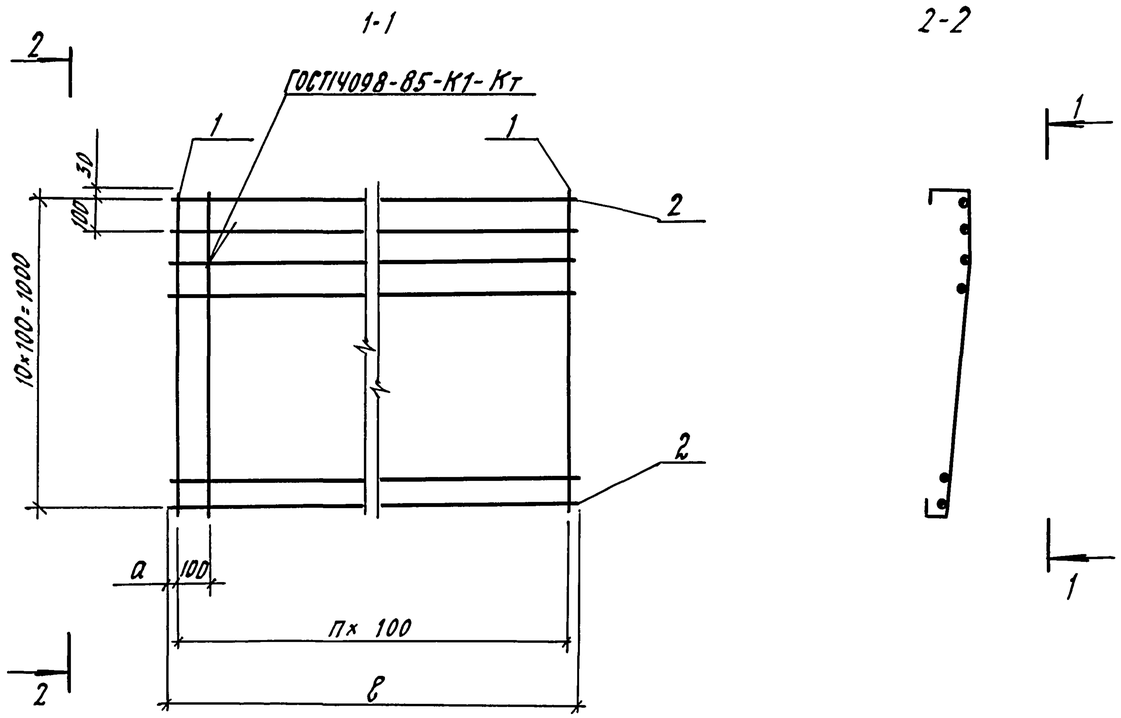


Поз. 1

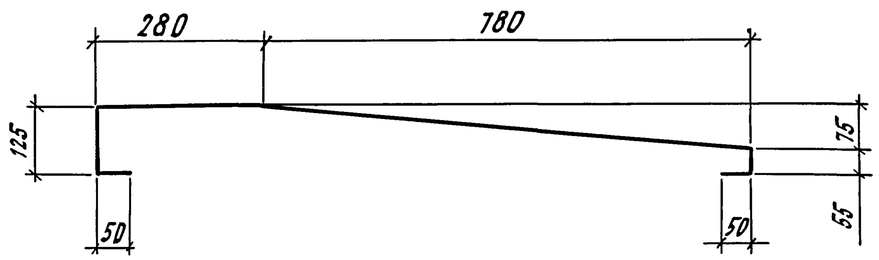


| Обозначение | Марка | Размеры, мм | | n, шт. | Масса, кг |
|---|---|---|---|---|---|
| | | a | l | | |
| 3.503.1-95.2-2-29 | С1 | 30 | 2870 | 28 | 27,8 |
| -01 | С2 | 30 | 2120 | 20 | 20,4 |
| -02 | С3 | 390 | 1640 | 10 | 13,0 |

| Формат | Зона | Поз. | Обозначение | Наименование | Кол. | Примечание |
|---|---|---|---|---|---|---|
| | | | | 3.503.1-95.2-2-29 | | |
| | | | | Детали | | |
| Б4 | | 1 | | ф8А-I ГОСТ5781-82; l=1340 | 29 | 0,53кг |
| Б4 | | 2 | | ф8А-I ГОСТ5781-82; l=2870 | 11 | 1,13кг |
| | | | | 3.503.1-95.2-2-29-01 | | |
| | | | | Детали | | |
| Б4 | | 1 | | ф8А-I ГОСТ5781-82; l=1340 | 21 | 0,53кг |
| Б4 | | 2 | | ф8А-I ГОСТ5781-82; l=2120 | 11 | 0,84кг |
| | | | | 3.503.1-95.2-2-29-02 | | |
| | | | | Детали | | |
| Б4 | | 1 | | ф8А-I ГОСТ5781-82; l=1340 | 11 | 0,53кг |
| Б4 | | 2 | | ф8А-I ГОСТ5781-82; l=1640 | 11 | 0,65кг |

| | | |
|---|---|---|
| Нач. отд. | Арандин | |
| Н. контр. | Леднева | |
| Гл. спец. отд. | Дмитриевский | |
| ГИП | Кашлатова | |
| Вед. инж. | Кассель | |
| Вед. инж. | Долгова | |

3.503.1-95.2-2-29

Сетка С (С1 ... С3)

| Стадия | Лист | Листов |
|---|---|---|
| Р | | 1 |

ГИПРОТРАНСМОСТ

Инв. № подл. | Подп. и дата | Взам. инв. №



Формат А3

Рис. 1

1 - 1

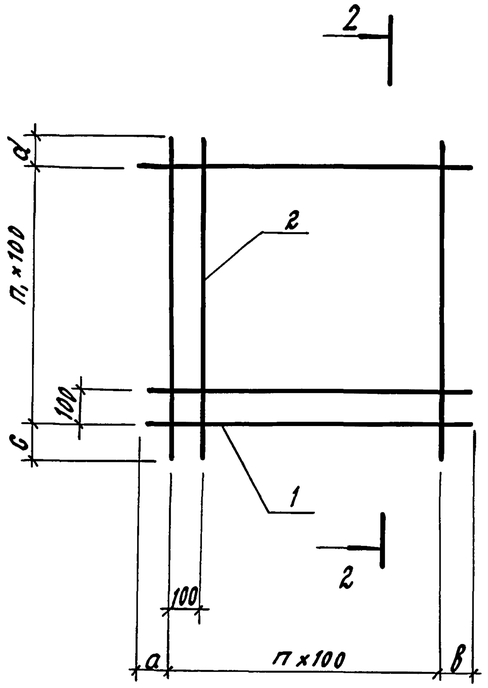


2 - 2

Рис. 2

Остальное - см. рис. 1

2 - 2

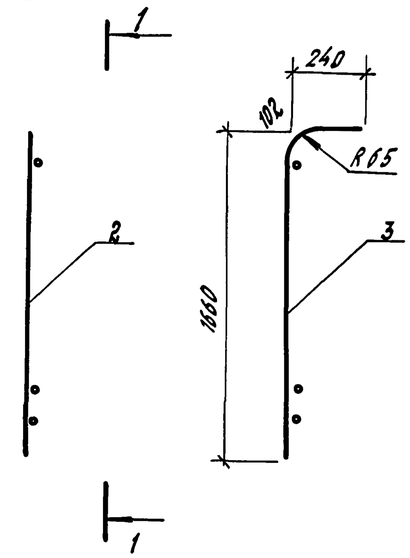


Поз. 1

для С8... С11

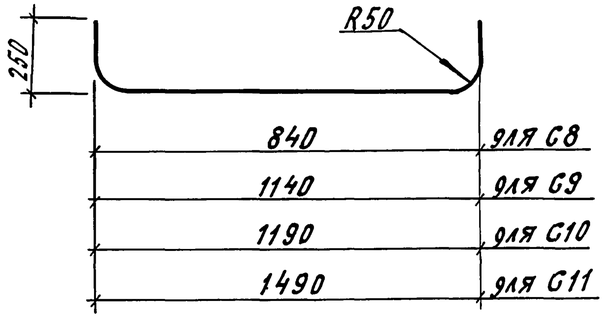


| Обозначение | Марка | Рис. | Размеры, мм a | в | c | d | n, шт. | $n_1$, шт. | Масса, кг |
|---|---|---|---|---|---|---|---|---|---|
| 3.503.1-95.2-2-30 | С4 | 1 | 80 | 80 | 80 | 80 | 30 | 30 | 584,0 |
| -01 | С5 | | | | | 550 | | | 627,4 |
| -02 | С6 | | | | 550 | | | | 670,8 |
| -03 | С7 | | 50 | 50 | 50 | 50 | 19 | 14 | 62,3 |
| -04 | С8 | 2 | 70 | 70 | 580 | 80 | 7 | 10 | 66,5 |
| -05 | С9 | | | | | | 10 | | 88,8 |
| -06 | С10 | | 245 | 245 | | | 7 | | 72,6 |
| -07 | С11 | | | | | | 10 | | 94,3 |

| Формат | Зона | Поз. | Обозначение | Наименование | Кол. | Примечание |
|---|---|---|---|---|---|---|
| | | | | 3.503.1-95.2-2-30 | | |
| Б4 | | 1 | | Ф22Ас-II ГОСТ 5781-82, ℓ=3160мм | 31 | 0,42кг |
| Б4 | | 2 | | Ф22Ас-II ГОСТ 5781-82, ℓ=3160мм | 31 | 9,42кг |
| | | | | 3.503.1-95.2-2-30-01 | | |
| Б4 | | 1 | | Ф22Ас-II ГОСТ 5781-82, ℓ=3160мм | 31 | 9,42кг |
| Б4 | | 2 | | Ф22Ас-II ГОСТ 5781-82, ℓ=3630мм | 31 | 10,82кг |
| | | | | 3.503.1-95.2-2-30-02 | | |
| Б4 | | 1 | | Ф22Ас-II ГОСТ 5781-82, ℓ=3160мм | 31 | 9,42кг |
| Б4 | | 2 | | Ф22Ас-II ГОСТ 5781-82, ℓ=4100мм | 31 | 12,22кг |
| | | | | 3.503.1-95.2-2-30-03 | | |
| Б4 | | 1 | | Ф12Ас-II ГОСТ 5781-82, ℓ=2000мм | 15 | 1,78кг |
| Б4 | | 2 | | Ф12Ас-II ГОСТ 5781-82, ℓ=1500мм | 20 | 1,78кг |
| | | | | 3.503.1-95.2-2-30-04 | | |
| Б4 | | 1 | | Ф16Ас-II ГОСТ 5781-82, ℓ=1265мм | 11 | 2,00кг |
| Б4 | | 3 | | Ф22Ас-II ГОСТ 5781-82, ℓ=1870мм | 8 | 5,57кг |
| | | | | 3.503.1-95.2-2-30-05 | | |
| Б4 | | 1 | | Ф16Ас-II ГОСТ 5781-82, ℓ=1565мм | 11 | 2,50кг |
| Б4 | | 3 | | Ф22Ас-II ГОСТ 5781-82, ℓ=1870мм | 11 | 5,57кг |
| | | | | 3.503.1-95.2-2-30-06 | | |
| Б4 | | 1 | | Ф16Ас-II ГОСТ 5781-82, ℓ=1615мм | 11 | 2,55кг |
| Б4 | | 3 | | Ф22Ас-II ГОСТ 5781-82, ℓ=1870мм | 8 | 5,57кг |
| | | | | 3.503.1-95.2-2-30-07 | | |
| Б4 | | 1 | | Ф16Ас-II ГОСТ 5781-82, ℓ=1915мм | 11 | 3,00кг |
| Б4 | | 3 | | Ф22Ас-II ГОСТ 5781-82, ℓ=1870мм | 11 | 5,57кг |

Взам. инв. № | Подп. и дата | Инв. № подл.

| | | |
|---|---|---|
| Нач. отд. | Арандин | |
| Н. контр. | Леднева | |
| Гл. спец. отд. | Дмитричевский | |
| ГИП | Кашлатова | |
| Вед. инж. | Кассель | |
| Инж. II кат. | Мальгина | |

3.503.1-95.2-2-30

Сетка С (С4... С11)

| Стадия | Лист | Листов |
|---|---|---|
| Р | | 1 |

Гипротрансмост



формат А3

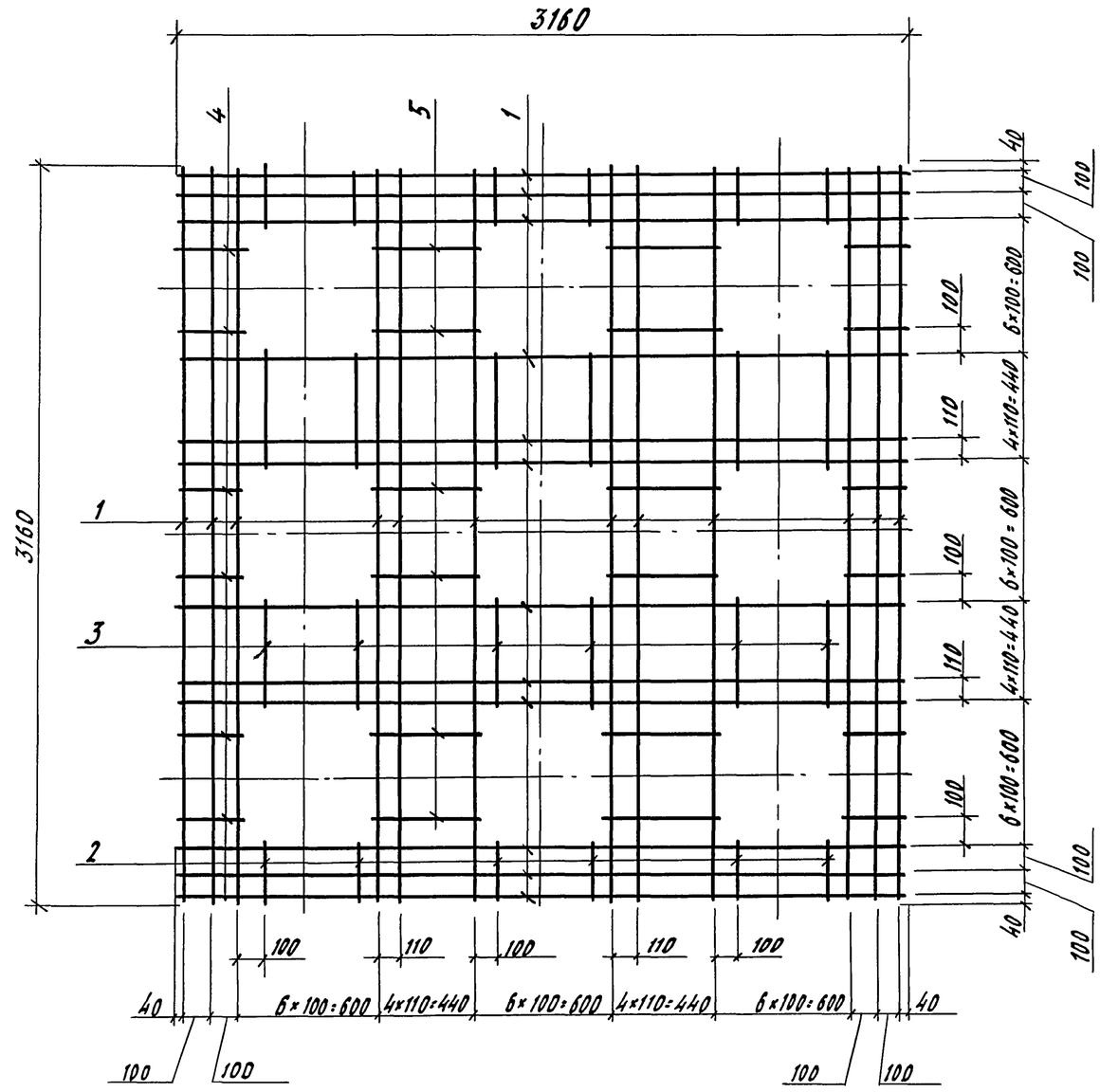


| Формат | Зона | Поз. | Обозначение | Наименование | Кол. | Примечание |
|---|---|---|---|---|---|---|
| | | | | 3.503.1-95.2-2-31 | | |
| БЧ | | 1 | | Ф22А$_с$-II ГОСТ 5781-82, ℓ=3160 мм | 32 | 9,42 кг |
| БЧ | | 2 | | Ф22А$_с$-II ГОСТ 5781-82, ℓ=260 мм | 30 | 0,77 кг |
| БЧ | | 3 | | Ф22А$_с$-II ГОСТ 5781-82, ℓ=510 мм | 30 | 1,52 кг |
| БЧ | | 4 | | Ф22А$_с$-II ГОСТ 5781-82, ℓ=280 мм | 24 | 0,83 кг |
| БЧ | | 5 | | Ф22А$_с$-II ГОСТ 5781-82, ℓ=480 мм | 24 | 1,43 кг |
| | | | | 3.503.1-95.2-2-31-01 | | |
| БЧ | | 1 | | Ф12А$_с$-II ГОСТ 5781-82, ℓ=3160 мм | 32 | 2,81 кг |
| БЧ | | 2 | | Ф12А$_с$-II ГОСТ 5781-82, ℓ=260 мм | 30 | 0,23 кг |
| БЧ | | 3 | | Ф12А$_с$-II ГОСТ 5781-82, ℓ=510 мм | 30 | 0,45 кг |
| БЧ | | 4 | | Ф12А$_с$-II ГОСТ 5781-82, ℓ=280 мм | 24 | 0,25 кг |
| БЧ | | 5 | | Ф12А$_с$-II ГОСТ 5781-82, ℓ=480 мм | 24 | 0,43 кг |

| Обозначение | Марка | Масса, кг |
|---|---|---|
| 3.503.1-95.2-2-31 | С12 | 424,3 |
| -01 | С13 | 126,6 |

| | | |
|---|---|---|
| Нач. отд. | Арандин | |
| Н. контр. | Леднева | |
| Гл. спец. отд. | Дмитриевский | |
| ГИП | Кашлатова | |
| Вед. инж. | Кассель | |
| Инж. II кат. | Мальгина | |

3.503.1-95.2-2-31

Сетка С (С12, С13)

| Стадия | Лист | Листов |
|---|---|---|
| Р | | 1 |

Гипротрансмост

Инв. № подл. | Подп. и дата | Взам. инв. №

25258 59

Формат А3

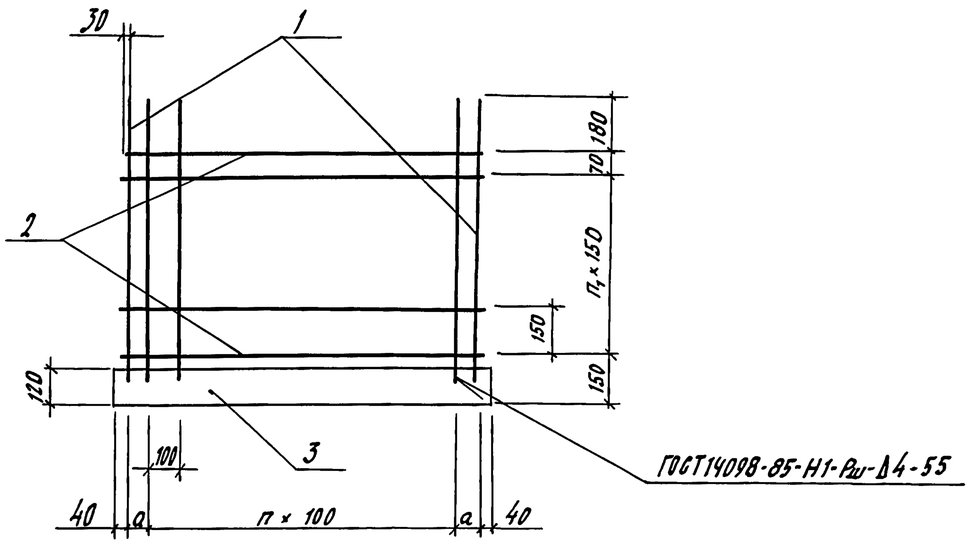


| Обозначение | Марка | a, мм | n, шт. | n₁, шт. | Масса, кг |
|---|---|---|---|---|---|
| 3.503.1-95.2-2-32 | С14 | 100 | 7 | 2 | 17,33 |
| -01 | С15 | 100 | 7 | 4 | 21,13 |
| -02 | С16 | 75 | 10 | 2 | 23,32 |
| -03 | С17 | 75 | 10 | 4 | 28,86 |

| Формат | Зона | Поз. | Обозначение | Наименование | Кол. | Примечание |
|---|---|---|---|---|---|---|
| | | | | 3.503.1-95.2-2-32 | | |
| БЧ | | 1 | | Ф12Ас-II ГОСТ5781-82, ℓ=635мм | 10 | 0,57кг |
| БЧ | | 2 | | Ф10Ас-II ГОСТ5781-82, ℓ=960мм | 4 | 0,60кг |
| БЧ | | 3 | | полоса 10×120 ГОСТ 103-76 / 10ХСНД-2 ГОСТ6713-75 | | |
| | | | | ℓ=980мм | 1 | 9,23кг |
| | | | | 3.503.1-95.2-2-32-01 | | |
| БЧ | | 1 | | Ф12Ас-II ГОСТ5781-82, ℓ=935мм | 10 | 0,83кг |
| БЧ | | 2 | | Ф10Ас-II ГОСТ5781-82, ℓ=960мм | 6 | 0,60кг |
| БЧ | | 3 | | полоса 10×120 ГОСТ 103-76 / 10ХСНД-2 ГОСТ6713-75 | | |
| | | | | ℓ=980мм | 1 | 9,23кг |
| | | | | 3.503.1-95.2-2-32-02 | | |
| БЧ | | 1 | | Ф12Ас-II ГОСТ5781-82, ℓ=635мм | 13 | 0,57кг |
| БЧ | | 2 | | Ф10Ас-II ГОСТ5781-82, ℓ=1210мм | 4 | 1,08кг |
| БЧ | | 3 | | полоса 10×120 ГОСТ 103-76 / 10ХСНД-2 ГОСТ6713-75 | | |
| | | | | ℓ=1230мм | 1 | 11,59кг |
| | | | | 3.503.1-95.2-2-32-03 | | |
| БЧ | | 1 | | Ф12Ас-II ГОСТ5781-82, ℓ=935мм | 13 | 0,83кг |
| БЧ | | 2 | | Ф10Ас-II ГОСТ5781-82, ℓ=1210мм | 6 | 1,08кг |
| БЧ | | 3 | | полоса 10×120 ГОСТ 103-76 / 10ХСНД-2 ГОСТ6713-75 | | |
| | | | | ℓ=1230мм | 1 | 11,59кг |

| | | |
|---|---|---|
| Нач. отд. | Драндин | |
| Н. контр. | Леднева | |
| Гл. спец. отд. | Дмитриевский | |
| ГИП | Кашлатова | |
| Вед. инж. | Кассель | |
| Инж. II кат. | Мальгина | |

3.503.1-95.2-2-32

Сетка С (С14...С17)

| Стадия | Лист | Листов |
|---|---|---|
| Р | | 1 |

ГИПРОТРАНСМОСТ

Взам. инв. № | Подп. и дата | Инв. № подл.



Формат А3

3.503.1-95.2-2-33 ; -02 - изображено
-01; -03 - зеркальное отражение

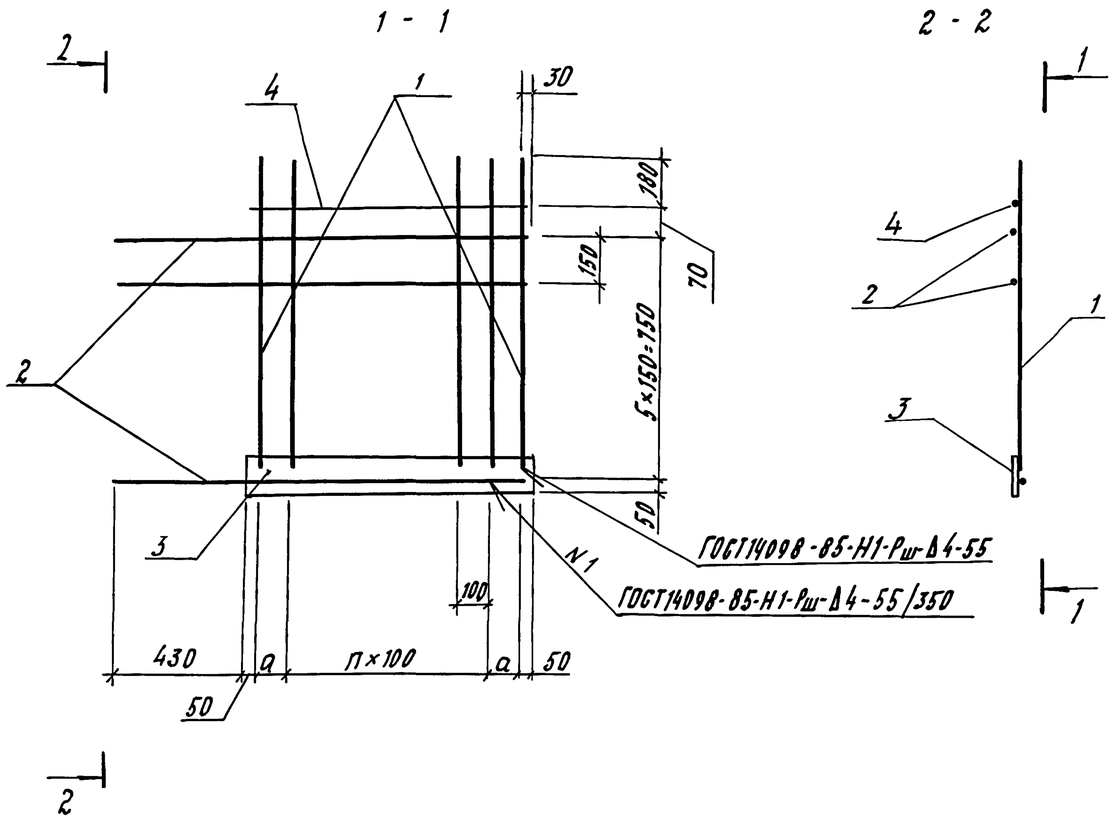


| Обозначение | Марка | a, мм | n, шт. | Масса, кг |
|---|---|---|---|---|
| 3.503.1-95.2-2-33 | С18 | 75 | 7 | 23,4 |
| -01 | С18н | | | |
| -02 | С19 | 100 | 14 | 39,9 |
| -03 | С19н | | | |

| Формат | Зона | Поз. | Обозначение | Наименование | Кол. | Примечание |
|---|---|---|---|---|---|---|
| | | | | | | |
| | | | | 3.503.1-95.2-2-33 | | |
| БЧ | | 1 | | Ф12А$_с$-II ГОСТ5781-82, ℓ=985мм | 10 | 0,88кг |
| БЧ | | 2 | | Ф10А$_с$-II ГОСТ5781-82, ℓ=1370мм | 6 | 0,85кг |
| БЧ | | 3 | | полоса 10×120 ГОСТ 103-76 / 10ХСНД-2 ГОСТ 6713-75 | | |
| | | | | ℓ=950мм | 1 | 8,95кг |
| БЧ | | 4 | | Ф10А$_с$-II ГОСТ5761-82, ℓ=910мм | 1 | 0,56кг |
| | | | | | | |
| | | | | 3.503.1-95.2-2-33-02 | | |
| БЧ | | 1 | | Ф12А$_с$-II ГОСТ5781-82, ℓ=985мм | 17 | 0,88кг |
| БЧ | | 2 | | Ф10А$_с$-II ГОСТ5781-82, ℓ=2120мм | 6 | 1,31кг |
| БЧ | | 3 | | полоса 10×120 ГОСТ 103-76 / 10ХСНД-2 ГОСТ 6713-75 | | |
| | | | | ℓ=1700мм | 1 | 16,01кг |
| БЧ | | 4 | | Ф10А$_с$-II ГОСТ5781-82, ℓ=1660мм | 1 | 1,03кг |
| | | | 3.503.1-95.2-2-33-01 (тоже как | для 3.503.1-95.2-2-33) | | |
| | | | 3.503.1-95.2-2-33-03 (то же как | для 3.503.1-95.2-2-33-02) | | |

| | | |
|---|---|---|
| Нач.отд. | Арандин | |
| Н.контр. | Леднева | |
| Гл.спец.отд. | Дмитриевский | |
| ГИП | Кашлатова | |
| Вед.инж. | Кассель | |
| Инж.II кат. | Мальгина | |

3.503.1-95.2-2-33

Сетка С (С18, С19)

| Стадия | Лист | Листов |
|---|---|---|
| Р | | 1 |

ГИПРОТРАНСМОСТ

Взам.инв.№ | Подпись и дата | Инв.№ подл.



Формат А3

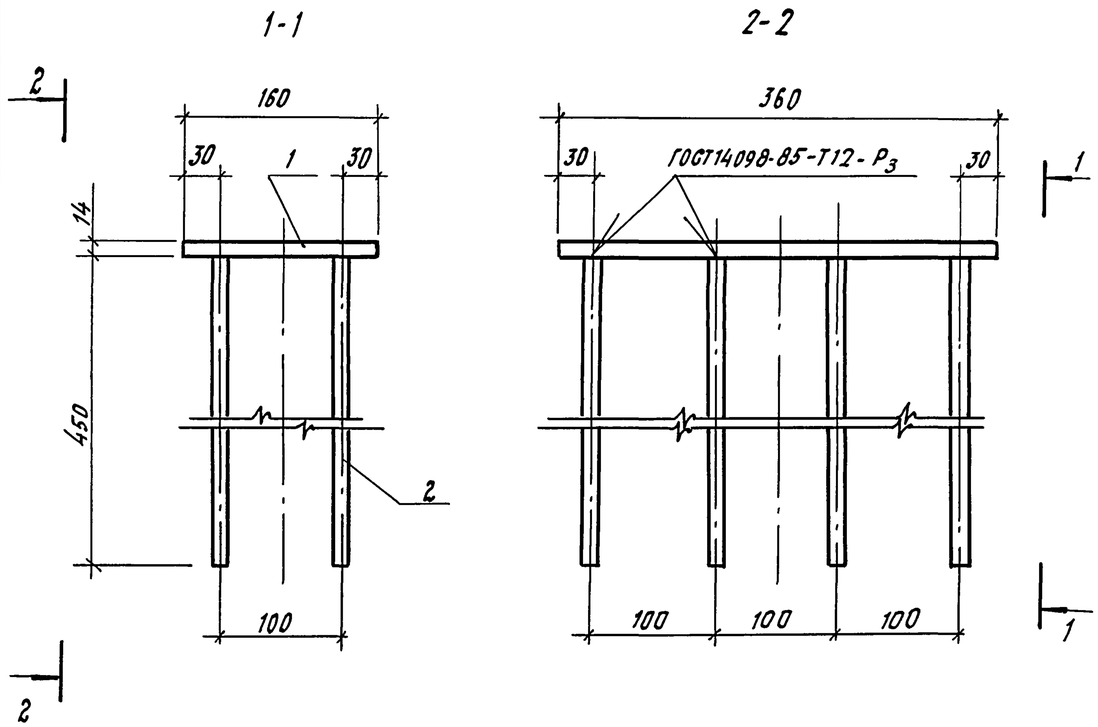


| Формат | Зона | Поз. | Обозначение | Наименование | Кол. | Примечание |
|---|---|---|---|---|---|---|
| | | | | | | |
| | | | | Детали | | |
| Б4 | | 1 | | Полоса $\frac{14\times200\ ГОСТ103-76}{10ХСНД-2\ ГОСТ6713-75}$ | | |
| | | | | ℓ=360 мм | 1 | 0,63кг |
| Б4 | | 2 | | Ф16Ас-II ГОСТ5781-82, ℓ=465 | 8 | 0,74кг |

Масса закладного изделия МН1-6,6т

| | | | |
|---|---|---|---|
| Нач. отд. | Драндин | | |
| Н. контр. | Леднева | | |
| Гл. спец. отд. | Дмитриевский | | |
| ГИП | Кашлатова | | |
| Вед. инж. | Кассель | | |
| Вед. инж. | Долгова | | |

3.503.1-95.2-2-34

Изделие закладное МН1

| Стадия | Лист | Листов |
|---|---|---|
| Р | | 1 |

ГИПРОТРАНСМОСТ

Взам. инв. № | Подп. и дата | Инв. № подл.

Формат А4

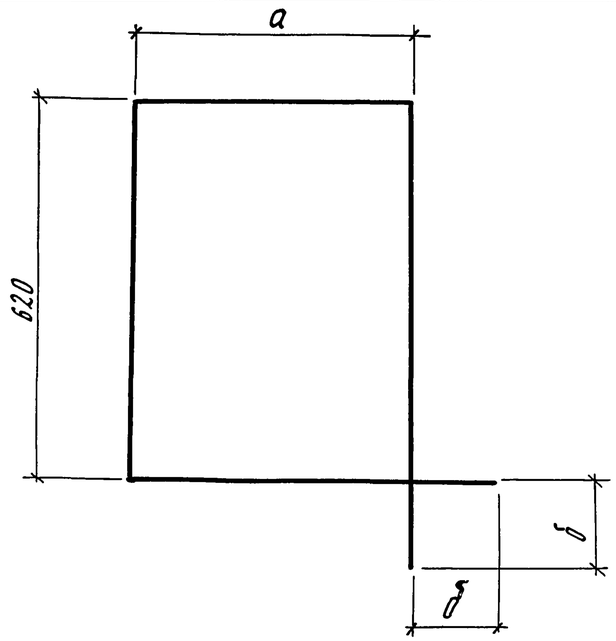


| Обозначение | Размеры, мм а | Размеры, мм б | Материал | Масса, кг |
|---|---|---|---|---|
| 3.503. 1-95. 2-2-35 | 225 | 110 | Ф10А-I ГОСТ5781-82, ℓ=1910 | 1,18 |
| -01 | 275 | 110 | Ф10А-I ГОСТ5781-82, ℓ=2010 | 1,25 |
| -02 | 282 | 140 | Ф10А-I ГОСТ5781-82, ℓ=2080 | 1,30 |
| -03 | 385 | 110 | Ф10А-I ГОСТ5781-82, ℓ=2230 | 1,38 |
| -04 | 392 | 140 | Ф10А-I ГОСТ5781-82, ℓ=2300 | 1,42 |
| -05 | 400 | 140 | Ф10А-I ГОСТ5781-82, ℓ=2440 | 1,51 |
| -06 | 465 | 110 | Ф10А-I ГОСТ5781-82, ℓ=2390 | 1,48 |
| -07 | 472 | 140 | Ф10А-I ГОСТ5781-82, ℓ=2460 | 1,52 |
| -08 | 1320 | 300 | Ф10Ас-II ГОСТ5781-82, ℓ=4480 | 2,78 |
| -09 | 1620 | 300 | Ф10Ас-II ГОСТ5781-82, ℓ=5080 | 3,15 |

| | | |
|---|---|---|
| Нач. отд. | Драндин | |
| Н. контр. | Леднева | |
| Гл. спец. отд. | Дмитриевский | |
| ГИП | Кашлатова | |
| Вед. инж. | Кассель | |
| Вед. инж. | Долгова | |

3.503.1-95.2-2-35

Хомут

| Стадия | Масса | Масштаб |
|---|---|---|
| Р | см. табл. | — |

Лист | Листов 1

ГИПРОТРАНСМОСТ

Взам. инв. № | Подпись и дата | Инв. № подл.

25258 62

Формат А4

Рис.1

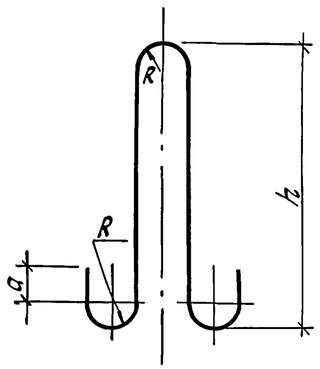


Рис.2

Остальное - см. рис.1

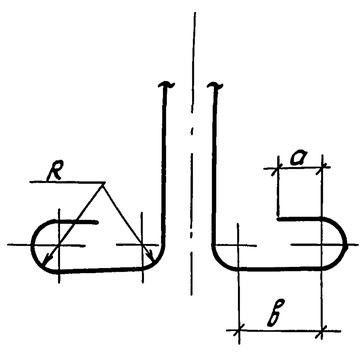


| Обозначение | Рис. | Размеры, мм | | | | Материал | Масса, кг |
|---|---|---|---|---|---|---|---|
| | | R | a | в | H | | |
| 3.503.1-95.2-2-36 | 1 | 30 | 30 | | 320 | ф10АIГОСТ5781-82, ℓ=830 мм | 0,51 |
| -01 | | 30 | 50 | | 400 | ф16АIГОСТ5781-82, ℓ=1075мм | 1,70 |
| -02 | | 40 | 55 | | 460 | ф18АIГОСТ5781-82, ℓ=1260мм | 2,52 |
| -03 | | 40 | 60 | | 500 | ф20АIГОСТ5781-82, ℓ=1350мм | 3,33 |
| -04 | | 40 | 70 | | 545 | ф22АIГОСТ5781-82, ℓ=1625мм | 4,84 |
| -05 | | 60 | 85 | | 710 | ф28АIГОСТ5781-82, ℓ=1995мм | 9,64 |
| -06 | | 60 | 100 | | 825 | ф32АIГОСТ5781-82, ℓ=2180мм | 13,76 |
| | | | | | | | |
| -07 | 2 | 30 | 30 | 60 | 230 | ф10АIГОСТ5781-82, ℓ=845мм | 0,52 |
| -08 | | 30 | 50 | 220 | 190 | ф16АIГОСТ5781-82, ℓ=1215мм | 1,92 |
| -09 | | 30 | 50 | 160 | 250 | ф16АIГОСТ5781-82, ℓ=1215мм | 1,02 |
| -10 | | 30 | 50 | 100 | 315 | ф16АIГОСТ5781-82, ℓ=1225мм | 1,94 |
| -11 | | 40 | 70 | 135 | 435 | ф22АIГОСТ5781-82, ℓ=1675мм | 4,99 |
| -12 | | 60 | 85 | 170 | 600 | ф28АIГОСТ5781-82, ℓ=2290мм | 11,06 |
| | | | | | | | |

| | | |
|---|---|---|
| Нач. отд. | Драндин | |
| Н. контр. | Леднева | |
| Гл. спец. отд. | Дмитриевский | |
| ГИП | Кашлатова | |
| Инж. II кат. | Мальгина | |
| Инж. III кат. | Корниенко | |

3.503.1-95.2-2-36

Петля строповочная

| Стадия | Масса | Масштаб |
|---|---|---|
| Р | см. табл. | 1:20 |
| Лист | Листов 1 | |

ГИПРОТРАНСМОСТ

Инв. № подл. | Подп. и дата | Взам. инв. №

25258 63

Формат А3

# Ведомость расхода стали на элемент, кг

| Марка элемента | Изделия арматурные | | | | | | | | | | | | | | | | | Всего | Изделия закладные | | | | | | Всего | Общий расход |
|---|---|---|---|---|---|---|---|---|---|---|---|---|---|---|---|---|---|---|---|---|---|---|---|---|---|---|
| | Арматура класса | | | | | | | | | | | | | | | | | | Арматура класса | | | Прокат марки | | | | |
| | А-I | | | | | | | | | | Ас-II | | | | | | | | Ас-II | | | — | | | | |
| | ГОСТ 5781-82 | | | | | | | | | | ГОСТ 5781-82 | | | | | | | | ГОСТ 5781-82 | | | ГОСТ 103-76 | | | | |
| | ф6 | ф8 | ф10 | ф16 | ф18 | ф20 | ф22 | ф28 | ф32 | Итого | ф10 | ф12 | ф16 | ф22 | ф28 | ф32 | Итого | | ф16 | | Итого | -10×120 | -14×200 | Итого | | |
| Р1-П1.С | 2,2 | | 129,0 | | | 13,3 | | | | 144,5 | 69,9 | | | 548,0 | | | 617,9 | 762,4 | | | | | | | | 762,4 |
| Р1-П2.С | 2,2 | | 132,5 | | | 13,3 | | | | 148,0 | 67,9 | | | | 885,1 | | 953,0 | 1101,0 | | | | | | | | 1101,0 |
| Р2-П1.С | 2,2 | | 85,6 | | | 13,3 | | | | 101,1 | 52,1 | | | 359,5 | | | 411,6 | 512,7 | | | | | | | | 512,7 |
| Р2-П2.С | 2,2 | | 88,1 | | | 13,3 | | | | 103,6 | 49,7 | | | | 581,2 | | 630,9 | 734,5 | | | | | | | | 734,5 |
| Р3-П1.С | 2,2 | | 121,7 | | | 13,3 | | | | 137,2 | 68,9 | | | 521,5 | | | 590,4 | 727,6 | | | | | | | | 727,6 |
| Р3-П2.С | 2,2 | | 125,1 | | | 13,3 | | | | 140,6 | 70,9 | | | | 844,8 | | 915,7 | 1056,3 | | | | | | | | 1056,3 |
| Р4-П1.С | 2,2 | | 308,6 | | | | | | 55,0 | 363,6 | 135,9 | | | 1074,4 | | | 1210,3 | 1573,9 | | | | | | | | 1573,9 |
| Р4-П2.С | 2,2 | | 316,7 | | | | | | 55,0 | 371,7 | 135,7 | | | | 1724,6 | | 1860,3 | 2232,0 | | | | | | | | 2232,0 |
| Р5-П1.С | 2,2 | | 265,2 | | | | | | 55,0 | 320,2 | 120,0 | | | 822,9 | | | 942,9 | 1263,1 | | | | | | | | 1263,1 |
| Р5-П2.С | 2,2 | | 273,4 | | | | | | 55,0 | 328,4 | 119,8 | | | | 1332,9 | | 1452,7 | 1781,1 | | | | | | | | 1781,1 |
| Р1-У.С | 1,1 | 25,6 | 98,5 | | 10,1 | | | | | 135,3 | 51,6 | | 13,5 | 392,0 | | | 457,1 | 592,4 | 17,8 | | 17,8 | | 1,9 | 1,9 | 19,7 | 612,1 |
| Р2-У.С | 1,1 | 18,7 | 64,3 | | 10,1 | | | | | 94,2 | 38,5 | | 10,0 | 328,6 | | | 377,1 | 471,3 | 17,8 | | 17,8 | | 1,9 | 1,9 | 19,7 | 491,0 |
| Р3-У.С | 1,1 | 25,6 | 98,5 | | 10,1 | | | | | 135,3 | 53,3 | | 13,5 | 410,1 | | | 476,9 | 612,2 | 17,8 | | 17,8 | | 1,9 | 1,9 | 19,7 | 631,9 |
| Р4-У.С | 2,2 | 63,3 | 251,6 | | | | | 38,6 | | 355,7 | 123,2 | | 32,7 | 789,0 | | | 944,9 | 1300,6 | 41,4 | | 41,4 | | 4,4 | 4,4 | 45,8 | 1346,4 |
| Р5-У.С | 2,2 | 56,4 | 217,5 | | | | | 38,6 | | 314,7 | 109,3 | | 29,1 | 706,2 | | | 844,6 | 1159,3 | 41,4 | | 41,4 | | 4,4 | 4,4 | 45,8 | 1205,1 |
| Р4н-У.С | 2,2 | 63,3 | 251,6 | | | | | 38,6 | | 355,7 | 123,2 | | 32,7 | 789,0 | | | 944,9 | 1300,6 | 41,4 | | 41,4 | | 4,4 | 4,4 | 45,8 | 1346,4 |
| Р5н-У.С | 2,2 | 56,4 | 217,5 | | | | | 38,6 | | 314,7 | 109,3 | | 29,1 | 706,2 | | | 844,6 | 1159,3 | 41,4 | | 41,4 | | 4,4 | 4,4 | 45,8 | 1205,1 |

Взам. инв. N | Подп. и дата | Инв. N подл.

| | | |
|---|---|---|
| Нач. отд. | Драндин | |
| Н. контр. | Леднева | |
| Гл. спец. отд. | Дмитриевский | |
| ГИП | Кашлатова | |
| Вед. инж. | Долгова | |

3.503.1-95.2-2-РС

Ведомость расхода стали

| Стадия | Лист | Листов |
|---|---|---|
| Р | 1 | 3 |

Гипротрансмост

Продолжение

| Марка элемента | Изделия арматурные | | | | | | | | | | | | | | | | | Всего | Изделия закладные | | | | | | Всего | Общий расход |
|---|---|---|---|---|---|---|---|---|---|---|---|---|---|---|---|---|---|---|---|---|---|---|---|---|---|---|
| | Арматура класса | | | | | | | | | | | | | | | | | | Арматура класса | | | Прокат марки | | | | |
| | А-I | | | | | | | | | | Ас-II | | | | | | | | Ас-II | | | — | | | | |
| | ГОСТ 5781-82 | | | | | | | | | | ГОСТ 5781-82 | | | | | | | | ГОСТ 5781-82 | | | ГОСТ 103-76 | | | | |
| | ф6 | ф8 | ф10 | ф16 | ф18 | ф20 | ф22 | ф28 | ф32 | Итого | ф10 | ф12 | ф16 | ф22 | ф28 | ф32 | Итого | | ф16 | | Итого | -10×120 | -14×200 | Итого | | |
| С300-1.С | | 38,0 | | 3,9 | | | 4,8 | | | 46,7 | | | 159,6 | | | | 159,6 | 206,3 | | | | | | | | 206,3 |
| С300-2.С | | 38,0 | | 3,9 | | | 4,8 | | | 46,7 | | | | 301,0 | | | 301,0 | 347,7 | | | | | | | | 347,7 |
| С300-3.С | | 38,0 | | 3,9 | | | 4,8 | | | 46,7 | | | | | 487,8 | | 487,8 | 534,5 | | | | | | | | 534,5 |
| С400-1.С | | 51,2 | | 3,9 | | | 4,8 | | | 59,9 | | | 207,0 | | | | 207,0 | 266,9 | | | | | | | | 266,9 |
| С400-2.С | | 51,2 | | 3,9 | | | 4,8 | | | 59,9 | | | | 390,4 | | | 390,4 | 450,3 | | | | | | | | 450,3 |
| С400-3.С | | 51,2 | | 3,9 | | | 4,8 | | | 59,9 | | | | | 632,7 | | 632,7 | 692,6 | | | | | | | | 692,6 |
| С500-1.С | | 64,6 | | | | | 10,0 | 9,6 | | 84,2 | | | 254,4 | | | | 254,4 | 338,6 | | | | | | | | 338,6 |
| С500-2.С | | 64,6 | | | | | 10,0 | 9,6 | | 84,2 | | | | 479,8 | | | 479,8 | 564,0 | | | | | | | | 564,0 |
| С500-3.С | | 64,6 | | | | | 10,0 | 9,6 | | 84,2 | | | | | 777,6 | | 777,6 | 861,8 | | | | | | | | 861,8 |
| С600-1.С | | 76,0 | | | | | 10,0 | 9,6 | | 95,6 | | | 301,8 | | | | 301,8 | 397,4 | | | | | | | | 397,4 |
| С600-2.С | | 76,0 | | | | | 10,0 | 9,6 | | 95,6 | | | | 569,2 | | | 569,2 | 664,8 | | | | | | | | 664,8 |
| С600-3.С | | 76,0 | | | | | 10,0 | 9,6 | | 95,6 | | | | | 922,5 | | 922,5 | 1018,1 | | | | | | | | 1018,1 |
| С700-1.С | | 89,4 | | | | | 10,0 | 9,6 | | 109,0 | | | 349,6 | | | | 349,6 | 458,2 | | | | | | | | 458,2 |
| С700-2.С | | 89,4 | | | | | 10,0 | 9,6 | | 109,0 | | | | 658,6 | | | 658,6 | 767,6 | | | | | | | | 767,2 |
| С700-3.С | | 89,4 | | | | | 10,0 | 9,6 | | 109,0 | | | | | 1067,4 | | 1067,4 | 1176,4 | | | | | | | | 1176,4 |
| С800-2.С | | 102,6 | | | | | | 22,1 | 13,8 | 138,5 | | | | 748,0 | | | 748,0 | 886,5 | | | | | | | | 886,5 |
| С800-3.С | | 102,6 | | | | | | 22,1 | 13,8 | 138,5 | | | | | 1212,3 | | 1212,3 | 1350,8 | | | | | | | | 1350,8 |
| С800-4.С | | 102,6 | | | | | | 22,1 | 13,8 | 138,5 | | | | | | 1583,8 | 1583,8 | 1722,3 | | | | | | | | 1722,3 |
| С850-2.С | | 108,4 | | | | | | 22,1 | 13,8 | 144,3 | | | | 792,7 | | | 792,7 | 937,0 | | | | | | | | 937,0 |
| С900-2.С | | 114,0 | | | | | | 22,1 | 13,8 | 149,9 | | | | 837,4 | | | 837,4 | 987,3 | | | | | | | | 987,3 |
| С900-3.С | | 114,0 | | | | | | 22,1 | 13,8 | 149,9 | | | | | 1357,2 | | 1357,2 | 1507,1 | | | | | | | | 1507,1 |
| С900-4.С | | 114,0 | | | | | | 22,1 | 13,8 | 149,9 | | | | | | 1773,1 | 1773,1 | 1923,0 | | | | | | | | 1923,0 |

Инв. № подл. | Подп. и дата | Взам. инв. №

Продолжение

| Марка элемента | Изделия арматурные | | | | | | | | | | | | | | | | | Всего | Изделия закладные | | | | | | | Общий расход |
|---|---|---|---|---|---|---|---|---|---|---|---|---|---|---|---|---|---|---|---|---|---|---|---|---|---|---|
| | Арматура класса | | | | | | | | | | | | | | | | | | Арматура класса | | | Прокат марки | | | | |
| | А-I | | | | | | | | | | Ас-II | | | | | | | | Ас-II | | | — | | | | |
| | ГОСТ 5781-82 | | | | | | | | | | ГОСТ 5781-82 | | | | | | | | ГОСТ 5781-82 | | | ГОСТ 103-76 | | | | |
| | Ф6 | Ф8 | Ф10 | Ф16 | Ф18 | Ф20 | Ф22 | Ф28 | Ф32 | Итого | Ф10 | Ф12 | Ф16 | Ф22 | Ф28 | Ф32 | Итого | | Ф16 | | Итого | -10×120 | -14×200 | Итого | | |
| С1000-2.С | | 127,4 | | | | | | 22,1 | 13,8 | 163,3 | | | | 926,8 | | | 926,8 | 1090,1 | | | | | | | | 1090,1 |
| С1000-3.С | | 127,4 | | | | | | 22,1 | 13,8 | 163,3 | | | | | 1502,2 | | 1502,2 | 1665,5 | | | | | | | | 1665,5 |
| С1000-4.С | | 127,4 | | | | | | 22,1 | 13,8 | 163,3 | | | | | | 1962,4 | 1962,4 | 2125,7 | | | | | | | | 2125,7 |
| С1050-2.С | | 133,0 | | | | | | 22,1 | 13,8 | 168,9 | | | | 971,5 | | | 971,5 | 1140,4 | | | | | | | | 1140,4 |
| С1050-3.С | | 133,0 | | | | | | 22,1 | 13,8 | 168,9 | | | | | 1574,6 | | 1574,6 | 1743,5 | | | | | | | | 1743,5 |
| С1050-4.С | | 133,0 | | | | | | 22,1 | 13,8 | 168,9 | | | | | | 2058,0 | 2058,0 | 2226,9 | | | | | | | | 2226,9 |
| Ф1-П.С | | | | | | | | | 110,1 | 110,1 | | 147,5 | 227,9 | 1591,4 | | | 1966,8 | 2076,9 | | | | | | | | 2076,9 |
| Ф1-У.С | | | | | | | | | 110,1 | 110,1 | | 147,5 | 227,9 | 1591,4 | | | 1966,8 | 2076,9 | | | | | | | | 2076,9 |
| Ф2-П.С | | | | | | | | | 110,1 | 110,1 | | 147,5 | 227,9 | 1678,2 | | | 2053,6 | 2163,7 | | | | | | | | 2163,7 |
| Ф2-У.С | | | | | | | | | 110,1 | 110,1 | | 147,5 | 227,9 | 1678,2 | | | 2053,6 | 2163,7 | | | | | | | | 2163,7 |
| Ф3-П.С | | | | | | | | | 110,1 | 110,1 | | 147,5 | 227,9 | 1765,0 | | | 2140,4 | 2250,5 | | | | | | | | 2250,5 |
| Ф3-У.С | | | | | | | | | 110,1 | 110,1 | | 147,5 | 227,9 | 1765,0 | | | 2140,4 | 2250,5 | | | | | | | | 2250,5 |
| Т1.С | | 62,9 | | | | | 39,9 | | | 102,8 | | 171,6 | | 424,4 | | | 596,0 | 698,8 | | | | | | | | 698,8 |
| Т2.С | | 62,9 | | | | | 39,9 | | | 102,8 | | 171,6 | | 575,6 | | | 747,2 | 850,0 | | | | | | | | 850,0 |
| Т3.С | | 62,9 | | | | | 39,9 | | | 102,8 | | 171,6 | | 726,8 | | | 898,4 | 1001,2 | | | | | | | | 1001,2 |
| Ш1-С.С | | 1,2 | 2,0 | | | | | | | 3,2 | 4,8 | 11,4 | | | | | 16,2 | 19,4 | | | | 18,5 | | 18,5 | 18,5 | 37,9 |
| Ш2-С.С | | 1,2 | 2,0 | | | | | | | 3,2 | 7,2 | 16,6 | | | | | 23,8 | 27,0 | | | | 18,5 | | 18,5 | 18,5 | 45,5 |
| Ш3-С.С | | 1,2 | 2,0 | | | | | | | 3,2 | 8,6 | 14,8 | | | | | 23,4 | 26,6 | | | | 23,2 | | 23,2 | 23,2 | 49,8 |
| Ш4-С.С | | 1,2 | 2,0 | | | | | | | 3,2 | 13,0 | 21,6 | | | | | 34,6 | 37,8 | | | | 23,2 | | 23,2 | 23,2 | 61,0 |
| Ш1-К.С | | 1,2 | 2,0 | | | | | | | 3,2 | 11,3 | 17,6 | | | | | 28,9 | 32,1 | | | | 17,9 | | 17,9 | 17,9 | 50,0 |
| Ш2-К.С | | 1,2 | 2,0 | | | | | | | 3,2 | 17,8 | 29,9 | | | | | 47,7 | 50,9 | | | | 32,0 | | 32,0 | 32,0 | 82,9 |
| К1.С | | 21,8 | | 11,0 | | | | | | 32,8 | | 123,4 | 119,8 | | | | 243,2 | 276,0 | | | | | | | | 276,0 |
| К2.С | | 3,2 | | 11,0 | | | | | | 14,2 | | 83,7 | 154,9 | | | | 238,6 | 252,8 | | | | | | | | 252,8 |

Инв. № подл. | Подп. и дата | Взам. инв. №